Товариство з обмеженою відповідальністю «Проектне бюро «СІМ»
80411, Львівська область, Червоноградський район, Добротвірська територіальна громада, село Матяші вул. Центральна, 14в.
р/р UA663253210000026007053808848 ЗГРУ КБ "Приватбанку" м. Львів; МФО 325321
ідентифікаційний код: 35217472; Свідоцтво платника ПДВ № 100066506
ІПН: 352174713200; тел. 0325431738

Вих. № 10/10-3 від 10.10.2022
на № _____ від _____

ТОВ «Видавничий дім «Укрпол»
Україна, Львівська область, Стрийський район, м. Стрий, вул. Промислова, 2а, інд 82400; Код ЄДРПОУ - 32802333

Щодо відсутності потреби у ТУ на електропостачання

Повідомляємо, про відсутність потреби в отриманні технічних умов на електропостачання по об'єкту будівництва «Реконструкція нежитлової будівлі (літ.В-1) з прибудовою виробничо-складських приміщень на вул. Промисловій, 2-В у м. Стрий Львівської області», оскільки Вами надано наявні існуючі договори з постачальником (необхідними потужностями), а саме Договір про постачання електричної енергії № 4152600/00 від 30.05.2012р. укладений між ПАТ «Львівобленерго» та ТОВ «Видавничий дім «Укрпол»; Договір купівлі продажу електричної енергії № 1/20 від 18.02.2018р. укладений між ТзОВ «Альтенерготех» та ТОВ «Видавничий дім «Укрпол»; Додаткова угода від 04.12.2020р. про внесення змін до Договору споживача про надання послу з розподілу електричної енергії № 4152600 від 01.01.2019 укладений між ПАТ «Львівобленерго» та ТОВ «Видавничий дім «Укрпол»

Директор _____ Б.С.СУНАК
(підпис/печатка)

ТОВАРИСТВО З ОБМЕЖЕНОЮ ВІДПОВІДАЛЬНІСТЮ "Проектне бюро "СІМ" №35217472 №1 УКРАЇНА
ЛЬВІВСЬКА обл. КАМ'ЯНКА-БУЗЬКИЙ р-н. с. МАТЯШІ

Д О Г О В І Р
ПРО ПОСТАЧАННЯ ЕЛЕКТРИЧНОЇ ЕНЕРГІЇ

№ 41526/00

30.05.2012р

ПАТ „Львівобленерго"
79026, Україна, м. Львів
вул. Козельницька, 3
Тел./Факс: 8 (032) 239-21-14

ЗМІСТ

ДОДАТКИ

ДОГОВІР
про постачання електричної енергії
N *41526/00*

м.Стрий (місце укладення) ***" 30 " травня 2012року*** (дата)

Публічне акціонерне товариство „Львівобленерго" (ПАТ „Львівобленерго"),
(найменування суб'єкта господарської діяльності)

що здійснює діяльність на підставі ліцензії **N 0628**, (далі – Постачальник), в особі

Заступника начальника Стрийського РЕМ Базилевича Сергія Володимировича
(посада, прізвище, ім'я та по батькові)

,

що діє на підставі **Довіреності № 112-2002/2 від 27.04.2011року**, та
(довіреність або установчі документи Постачальника)

Товариство з обмеженою відповідальністю "Видавничий дім "УКРПОЛ"
(найменування, організаційно-правова форма споживача)

, що здійснює діяльність на підставі

Статуту № 1 417 145 0000 000880 від 10.08.2010р. (далі - Споживач),
(установчі документи споживача)

в особі ***генерального директора Ковальчука Сергія Миколайовича***,
(посада, прізвище, ім'я та по батькові)

що діє на підставі ***Статуту № 1 417 145 0000 000880 від 10.08.2010р.***,
(довіреність або установчі документи Споживача)

(далі – Сторонни), уклали цей договір про постачання електричної енергії (далі - Договір).

1. Предмет Договору

Постачальник продає електричну енергію Споживачу для забезпечення потреб електроустановок Споживача з приєднаною потужністю зазначеною в додатку №9 **"Графік зняття показів засобів обліку електричної енергії"**, а Споживач оплачує Постачальнику вартість використаної (купленої) електричної енергії та здійснює інші платежі згідно з умовами цього Договору.

Точка продажу електричної енергії: зазначена в додатку №6 "**Однолінійна схема**".

2. Зобов'язання Сторін

2.1. Під час виконання умов цього Договору, а також вирішення всіх питань, що не обумовлені цим Договором, Сторони зобов'язуються керуватися чинним законодавством України та Правилами користування електричною енергією (далі – ПКЕЕ).

2.1.2. У випадку зміни чинного законодавства України, зокрема нормативно-правових актів, які регулюють правовідносини, що виникають з приводу постачання електричної енергії та стосуються предмету цього Договору; зобов'язань, прав, обов'язків та відповідальності Сторін; порядку визначення та узгодження договірних величин споживання електричної енергії та потужності; порядку обмеження та припинення електропостачання; обліку електричної енергії та порядку розрахунків; відносин із третьою стороною та інших правовідносин, які випливають з приводу постачання електричної енергії, застосовуються положення цих нормативно-правових актів, які мають перевагу перед положеннями цього Договору.

Сторони зобов'язуються керуватися вимогами цих нормативно-правових актів з дня набрання ними чинності незалежно від внесення змін до цього Договору.

2.2. Постачальник зобов'язується:

2.2.1. Виконувати умови цього Договору.

2.2.2. Постачати Споживачу електроенергію, як різновид товару:

- в обсягах, визначених відповідно до розділу 5, та з урахуванням умов розділу 6 цього Договору (додаток №1 "**Обсяги споживання електричної енергії**");

- згідно з категорією струмоприймачів Споживача відповідно до ПУЕ та гарантованого рівня надійності електропостачання схем електропостачання, визначених додатком №11 **"Акт розмежування балансової належності електромереж та експлуатаційної відповідальності сторін"**;
- із дотриманням граничних показників якості електричної енергії, визначених державними стандартами;
- забезпечити отримання Споживачем електричної енергії на рівні дозволеної потужності зазначеної в додатку №9 **"Графік зняття показів засобів обліку електричної енергії"**.

2.2.3. Повідомляти Споживача про всі зміни тарифів на електричну енергію письмово або через засоби масової інформації (газета Високий Замок) не пізніше ніж за п'ять днів до введення їх в дію.

2.3. Споживач зобов'язується:

2.3.1. Виконувати умови цього Договору.
2.3.2. Дотримуватися режиму споживання електричної енергії згідно з умовами розділу 5 цього Договору та режиму роботи електроустановки (години роботи) зазначеного в додатку №9 **"Графік зняття показів засобів обліку електричної енергії"**.
2.3.3. Оплачувати Постачальнику вартість електричної енергії згідно з умовами додатків №2 **"Порядок розрахунків"** та №9 **"Графік зняття показів засобів обліку електричної енергії"**.
2.3.4. Здійснювати оплату за перетікання реактивної електричної енергії між електромережею Постачальника та електроустановками Споживача згідно з додатком №7а (7б) **"Порядок розрахунків за перетікання реактивної електроенергії"**.

2.3.5. Забезпечувати безперешкодний доступ уповноважених представників Постачальника за пред'явленням службового посвідчення до засобів (систем) обліку електроенергії, вимірювання потужності та контролю показників якості електроенергії.
2.3.6. Уживати комплекс заходів, спрямованих на запобігання виникненню загрози життю або травматизму, пошкодженню обладнання та продукції, негативним екологічним наслідкам тощо у разі отримання повідомлення про припинення (обмеження) електропостачання згідно з умовами розділу 6 цього Договору.

2.4. Сторони зобов'язуються укласти додатково договори, передбачені чинним законодавством та Правилами користування електричною енергією, у разі обґрунтованої присутності у процесі забезпечення Споживача електричною енергією третьої сторони (основного споживача, електропередавальної організації).

2.5. У разі звільнення Споживачем займаного приміщення та/або остаточного припинення користування електричною енергією, реорганізації, ліквідації (у тому числі шляхом банкрутства), відчуження в будь-якій спосіб займаного приміщення Споживач зобов'язаний повідомити Постачальника не пізніше ніж за 20 робочих днів до дня зміни власника приміщення та надати заяву щодо розірвання договору і в цей самий термін здійснити сплату усіх видів платежів, передбачених цим Договором до дня зміни власника приміщення включно, а Постачальник зобов'язаний припинити постачання електричної енергії з заявленого дня звільнення Споживачем приміщення. У разі неповідомлення або несвоєчасного повідомлення споживачем постачальника електричної енергії про звільнення приміщення споживач зобов'язаний здійснювати оплату спожитої на таких об'єктах електричної енергії та інших платежів визначених Постачальником електричної енергії на день припинення електропостачання.

2.6. Узгоджувати з Постачальником електричної енергії використання електроенергії в електронагрівальних установках згідно з вимогами додатка №3 "Порядок та режим роботи електронагрівальних установок".

3. Права Сторін

3.1. Постачальник має право:

3.1.1. Отримувати від Споживача плату за поставлену електричну енергію за роздрібними тарифами, розрахованими згідно з Умовами та правилами здійснення підприємницької діяльності з постачання електричної енергії за регульованим тарифом, та інші платежі, обумовлені цим Договором.
3.1.2. Обмежувати або припиняти постачання електричної енергії Споживачу згідно з умовами розділу 6 цього Договору відповідно до порядку, передбаченого ПКЕЕ.

3.1.3. Визначати у порядку, передбаченому розділом 5 цього Договору, величини споживання електричної енергії та потужності.
3.1.4. Вимагати відшкодування збитків, завданих Постачальнику внаслідок порушення Споживачем умов цього Договору.
3.1.5. Доступу до належних Споживачу засобів (систем) обліку електричної енергії, вимірювання потужності, контролю показників якості електричної енергії для контролю дотримання встановлених режимів споживання енергії.

3.2. Споживач має право:
3.2.1. На зміну (коригування) договірних величин споживання електричної енергії у порядку, визначеному умовами розділу 5 цього Договору.
3.2.2. Вимагати відшкодування збитків, завданих Споживачу внаслідок порушення Постачальником умов цього Договору.
3.2.3. Вимагати поновлення постачання електричної енергії в установленому порядку після усунення порушень, якщо припинення електропостачання відбулося без розірвання цього Договору.
3.2.4. Одержувати від Постачальника плату за використання мереж Споживача.
3.2.5. Отримувати віл Споживача , до електричних мереж якого він приєднаний, інформацію про дату виведення в ремонт, відміну ремонту, введення в дію (роботу) після ремонту електричних мереж Споживача та Постачальника.

4. Відповідальність Сторін

4.1. Відповідальність Постачальника.
4.1.1. Постачальник несе відповідальність за постачання електричної енергії Споживачу:
- в обсягах та із забезпеченням договірної величини потужності, визначеними згідно з вимогами розділу 5 цього Договору;
- із дотриманням вимог щодо фактичної категорії струмоприймачів Споживача та гарантованим рівнем надійності електропостачання;
- із дотриманням граничних показників якості електричної енергії на межі балансової належності електромереж в точці продажу.
4.1.2. У разі перерви в постачанні електричної енергії Споживачу з вини Постачальника понад встановлені для струмоприймачів відповідної категорії строки, Постачальник несе відповідальність перед Споживачем у розмірі двократної вартості недовідпущеної електричної енергії.
4.1.3. У разі відпуску електричної енергії, параметри якості якої перебувають поза межами показників, визначених державними стандартами, Постачальник несе відповідальність перед Споживачем у розмірі двадцяти п'яти відсотків вартості такої електроенергії.
4.1.4. Постачальник не несе відповідальності за майнову шкоду, заподіяну Споживачу або третім особам внаслідок припинення або обмеження електропостачання, здійсненого у встановленому ПКЕЕ порядку.
Постачальник не несе відповідальності перед Споживачем за порушення вимог пункту 4.1.1 цього Договору, якщо доведе, що порушення виникли з вини Споживача або внаслідок дії обставин непереборної сили.
4.1.5. Постачальник звільняється від відповідальності перед субспоживачем за невчасне повідомлення Споживачем субспоживачів про дату виведення в ремонт, відміну ремонту, введення в дію (роботу) після ремонту електричних мереж Постачальника та/або Споживача.

4.2. Відповідальність Споживача

4.2.1. За внесення платежів, передбачених цим Договором, з порушенням термінів, визначених відповідним додатком, Споживач сплачує Постачальнику пеню у розмірі подвійної облікової ставки НБУ за кожний день прострочення платежу, враховуючи день фактичної оплати. Сума пені зазначається у розрахунковому документі окремим рядком.

4.2.2. За перевищення договірних величин споживання електричної енергії та потужності, визначених згідно із вимогами розділу 5 цього Договору, Споживач сплачує Постачальнику двократну вартість різниці фактично спожитої та договірної величин. При цьому плата за перевищення договірної величини потужності стягується із споживачів з приєднаною потужністю 150 кВт і більше та середньомісячним споживанням 50 000 кВт·год і більше.

4.2.3. Споживач сплачує Постачальнику вартість недоврахованої електроенергії, розраховану–виходячи із приєднаної потужності струмоприймачів та кількості годин їх використання відповідно до Методики визначення обсягу та вартості електричної енергії, не облікованої внаслідок порушення споживачами правил користування електричною енергією, затверджених постановою НКРЕ від 4 травня 2006 року №562, зареєстрованої в Міністерстві юстиції України 4 липня 2006 року за №782/12656, за тарифами, що діяли протягом споживання електричної енергії з порушенням (далі – Методика) , у разі таких дій Споживача:
- самовільного внесення змін у схеми обліку електроенергії;
- пошкодження засобів обліку електроенергії, втручання в їх роботу, зняття пломб з засобів обліку;
- споживання електроенергії поза засобами обліку;
- інших умов, визначених Методикою.

4.2.4. Споживач не несе відповідальності перед Постачальником відповідно до вимог пунктів 4.2.1-4.2.3 цього Договору, якщо доведе, що порушення виникли з вини Постачальника або внаслідок дії обставин непереборної сили.

4.3. Форс-мажорні обставини

4.3.1. Сторони не несуть відповідальності за повне або часткове невиконання своїх зобов'язань за цим Договором, якщо воно є результатом дії обставин непереборної сили. До обставин непереборної сили належать дія яка може бути викликана:
- винятковими погодними умовами і стихійним лихом (ураган, буря, повінь, нагромадження снігу, ожеледь, землетрус, пожежа, просідання і зсув ґрунту);
- непередбаченими ситуаціями, викликаними діями сторони, що не є стороною відповідного договору (страйк, локаут, дія суспільного ворога, оголошена та неоголошена війна, загроза війни, терористичний акт, блокада, революція, заколот, повстання, масові заворушення, громадська демонстрація, протиправні дії третіх осіб, пожежа, вибух), що перешкоджають виконанню договірних зобов'язань у цілому або частково.

Термін виконання зобов'язань за цим Договором у такому разі відкладається на строк дії обставин непереборної сили.

4.3.2. Сторона, для якої виконання зобов'язань стало неможливим унаслідок дії обставин непереборної сили, має не пізніше ніж через п'ять календарних днів письмово повідомити іншу сторону про початок, тривалість та вірогідну дату припинення дії обставин непереборної сили.

4.4. У разі виявлення однією із Сторін порушень умов Договору іншою стороною, за які законодавством передбачене застосування санкцій чи які тягнуть за собою збитки, недоотриману продукцію або вигоду тощо, на місці оформлюється двосторонній акт порушень. Акт складається у присутності представників обох Сторін Договору в двох примірниках. Сторона, дії або бездіяльність якої стала причиною складання акта, має право внести до акта свої зауваження.

Сторона, яка виявила порушення своїх прав, зобов'язана попередити іншу сторону про необхідність складання акта. Інша сторона не може без поважних причин відмовитись від складання та підписання акта.

У разі відмови відповідальної сторони від підписання акта в акті робиться запис про відмову. У цьому разі акт вважається дійсним, якщо його на місці складання підписали не менше трьох уповноважених представників сторони договору, що складала акт.

Сторони погодили, що уповноваженим представником Сторони вважається також особа, яка перебуває у трудових відносинах зі Стороною та є присутньою при здійсненні перевірки та/або складення двостороннього акту порушення".

5. Порядок визначення та узгодження договірних величин споживання електричної енергії та потужності

5.1. Для визначення договірних величин споживання електричної енергії та потужності на наступний рік Споживач не пізніше 15 листопада поточного року надає Постачальнику відомості про розмір очікуваного споживання електричної енергії (додаток №1 **"Обсяги споживання електричної енергії"**).

Споживачі, які розраховуються за електричну енергію за тарифами диференційованими за періодами часу, та споживачі постачальників за нерегульованим тарифом, електроустановки яких обладнані засобами диференційного (погодинного) обліку електричної енергії, додатково подають

відомості про заявку величини споживання електричної потужності у години контролю максимального навантаження енергосистеми на відповідні розрахункові періоди.

У випадках, передбачених ПКЕЕ, Споживач надає обґрунтування очікуваного обсягу споживання.

У разі ненадання Споживачем зазначених відомостей у встановлений договором термін розмір очікуваного споживання електричної енергії на наступний рік установлюється Постачальником за фактичними обсягами споживання у відповідних періодах поточного року.

5.2. Договірні величини споживання електричної енергії визначаються на рівнях заявлених Споживачем згідно з пунктом 5.1 цього Договору обсягів.

5.3. Договірні величини споживання електричної потужності на розрахунковий період визначаються для Споживача на години максимуму навантажень енергосистеми окремо для кожного об'єкта з приєднаною потужністю 150 кВт і більше та середньомісячним споживанням 50 000 кВт·год і більше, виходячи із установленого енергосистемою завдання щодо граничного споживання електричної потужності.

Для споживачів, які розраховуються за електричну енергію за тарифами диференційованими за періодами часу, та споживачів постачальників за нерегульованим тарифом, електроустановки яких обладнані засобами диференційного (погодинного) обліку електричної енергії, договірні величини споживання електричної потужності визначаються на рівнях заявлених Споживачем згідно з пунктом 5.1 цього Договору.

У разі, якщо Споживач на підставі двостороннього акта має погоджену технологічну броню електропостачання, договірна величина споживання електричної потужності в години максимуму навантаження має бути не нижче обумовленої відповідним актом екологічної, аварійної та технологічної броні електропостачання.

У разі живлення електроустановок споживача від власної блок-станції і від мереж та підстанцій електропередавальної організації контроль за фактичним навантаженням електроустановок споживача здійснюється розрахунковими засобами обліку, які враховують обсяги електричної енергії, отриманої від електропередавальної організації.

За умови наявності декількох ліній живлення фактичне навантаження споживача визначається як сумарне півгодинне навантаження кожної з ліній живлення в години добового максимуму навантаження енергосистеми (півгодинного максимального навантаження).

Загальна тривалість періодів контролю максимального навантаження має не перевищувати 6 годин на добу.

Споживач зобов'язаний не перевищувати у години контролю максимального навантаження енергосистеми граничну величину споживання електричної потужності, доведену цьому споживачу відповідно до умов договору.

5.4. Години контролю максимуму навантажень енергосистеми (межі тарифних зон) установлюються державним підприємством, що здійснює централізоване диспетчерське (оперативно-технологічне) управління об'єднаною енергетичною системою України і доводяться Постачальником до відома Споживача письмовими повідомленнями.

5.5. Звернення Споживача щодо коригування протягом поточного розрахункового періоду договірних величин споживання електричної енергії розглядається Постачальником відповідно до передбаченої ПКЕЕ процедури, а саме:

при умові попередньої оплати додатково заявлених обсягів споживання електричної енергії, виконання споживачем своїх зобов'язань щодо оплати електричної енергії за договором про постачання електричної енергії та отримання постачальником заяви споживача не пізніше ніж за п'ять робочих днів до закінчення розрахункового періоду. У разі коригування для споживача договірної величини споживання електричної енергії здійснюється відповідне коригування договірної (граничної) величини споживання електричної потужності.

Повідомлення про рівні відкоригованих договірних величин обсягу споживання електричної енергії та потужності є невід'ємною частиною договору.

5.6. Споживачі повинні дотримуватись встановлених граничних величин споживання електричної потужності, оперативно-диспечерської дисципліни, брати участь у проти аварійних заходах згідно з

нормативними документами та виконувати вимоги, передбачені Правилами користування електричною енергією.

6. Порядок обмеження та припинення електропостачання

6.1.Електропостачання Споживача може бути обмежено або припинено Постачальником:

6.1.1. Без попередження у разі:

- виникнення аварійних ситуацій в електроустановках Постачальника – на час, що не перевищує визначеного ПУЕ для струмоприймачів Споживача відповідної категорії;
- приєднання Споживачем власних струмоприймачів або струмоприймачів третіх осіб до мереж Постачальника поза розрахунковими засобами обліку;
- самовільного внесення змін у схеми обліку електроенергії.
- самовільного підключення споживачем струмоприймачів або збільшення величини приєднаної потужності понад величину, визначену умовами договору та/або проектними рішеннями, приєднання струмоприймачів поза розрахунковими засобами обліку, зниження показників якості електричної енергії з вини споживача до величин, які порушують нормальне функціонування електроустановок електропередавальної організації та інших споживачів, невиконання припису уповноваженого представника відповідного органу виконавчої влади, який стосується вищенаведених порушень.

Постачальник (електропередавальна організація) має право без попередження повністю припинити споживачу електропостачання (технічне забезпечення електропостачання споживача) після оформлення у встановленому ПКЕЕ порядку акта про порушення;

6.1.2. З повідомленням Споживача не пізніше ніж за 10 хвилин у разі перевищення Споживачем граничної величини потужності в години максимуму навантаження протягом 30 хвилин і більше.

6.1.3. З повідомленням Споживача не пізніше ніж за три робочих дні у разі:

- відсутності персоналу для обслуговування електроустановок споживача або договору на обслуговування електроустановок (на виконання припису представника відповідного органу виконавчої влади);
- недопущення до електроустановок споживача, пристроїв релейного захисту, автоматики і зв'язку, які забезпечують регулювання навантаження в енергосистемі, та/або розрахункових засобів обліку електричної енергії уповноважених посадових осіб органів виконавчої влади та/або електропередавальної організації, на яких покладено згідно з законодавством України та/або договором відповідні обов'язки;
- несплати рахунків, відповідно до умов договорів, наявність яких передбачена Правилами користування електричною енергією;
- несплати за недовраховану електричну енергію, визначену відповідно до законодавства;
- невиконання припису представника відповідного органу виконавчої влади;
- невиконання обґрунтованих вимог електропередавальної організації (постачальника електричної енергії) щодо приведення розрахункових засобів обліку в технічний стан відповідно до вимог нормативних документів;
- закінчення терміну дії, розірвання або неукладення між суб'єктами господарювання договорів, наявність яких передбачена Правилами користування електричною енергією;
- порушення споживачем під час виконання робіт або провадження іншої діяльності поблизу електричних мереж Правил охорони електричних мереж унаслідок незабезпечення збереження електричних мереж, створення неналежних умов експлуатації зазначених електричних мереж, створення умов, наслідком яких можуть стати нещасні випадки від впливу електричного струму. Відключенню підлягають електроустановки та струмоприймачі споживача, для електрозабезпечення яких використовуються електричні мережі, щодо яких споживачем порушуються Правила охорони електричних мереж.
- споживання електроенергії Споживачем після закінчення строку дії цього Договору;
- недопущення Споживачем посадових осіб органів, на яких покладено відповідні обов'язки згідно з чинним законодавством, до власних електроустановок або розрахункових засобів обліку електроенергії;
- несплати Споживачем відповідних платежів у терміни, встановлені додатком **№2 "Порядок розрахунків"**.

6.1.4. У разі незадовільного стану електроустановок Споживача, що загрожує аварією, пожежею, створює загрозу життю, а також при невиконанні вимог щодо усунення недоліків в електроустановках Споживача – за приписом представників державних органів, на які покладені відповідні обов'язки згідно з чинним законодавством.

6.1.5. У разі введення в установленому порядку графіків обмежень та відключень унаслідок недостатності електричної енергії та (або) потужності в енергетичній системі – згідно з додатком №4 **"Порядок участі споживача в графіках обмеження електроспоживання та графіках відключень"**.

6.1.6. З повідомленням не менше ніж за 10 днів для проведення планових ремонтних робіт в електроустановках Постачальника або для приєднання нових споживачів, у разі відсутності резервного живлення Споживача.

7. Облік електричної енергії та порядок розрахунків

7.1. Облік електроенергії, спожитої Споживачем та (або) субспоживачами, приєднаними до електричних мереж Споживача, здійснюється згідно з вимогами ПУЕ та ПКЕЕ. У разі порушення Споживачем вимог нормативно-технічних документів щодо встановлення та експлуатації засобів обліку, їх покази не використовуються при розрахунках за спожиту електроенергію, а обсяги спожитої електроенергії визначаються Постачальником шляхом розрахунку згідно з вимогами додатка "Порядок розрахунків".

7.2. У разі встановлення розрахункових засобів обліку не на межі балансової належності електричних мереж Електропередавальної організації та Споживача обсяг спожитої електроенергії визначається шляхом збільшення (зменшення) обсягів електричної енергії, визначених відповідно до показів розрахункових засобів обліку, на величину обсягу розрахункових втрат електроенергії у ділянці електричної мережі (з урахуванням трансформаторів) від межі балансової належності до місця встановлення розрахункових засобів обліку. Розрахунки втрат виконуються на підставі галузевих нормативно-технічних документів та оформлюються додатком "Розрахунок втрат електричної енергії в мережах споживача".

7.3. Якщо середньомісячне споживання електроенергії Споживачем за будь-якою точкою обліку протягом 2 послідовних місяців нижче визначеного пунктом 3.4 ПКЕЕ, Постачальник протягом 10 днів наступного розрахункового місяця звертається до власника відповідних засобів обліку щодо приведення стану обліку відповідно до вимог нормативно-технічних документів. До закінчення одного повного розрахункового періоду з дня надання такої вимоги вперше розрахунки за спожиту електричну енергію проводяться за показами встановлених засобів обліку. Після закінчення цього терміну та за умов, що розрахунковий облік належить споживачу та не був приведений у відповідність до вимог нормативно-технічних документів, обсяг спожитої електричної енергії розраховується, виходячи з навантаження електроустановок споживача на рівні мінімально допустимого рівня завантаження схеми обліку та визначеного в договорі часу роботи струмоприймачів.

У разі, якщо умови температурного режиму в місці встановлення належного споживачу засобу обліку не відповідають визначеним нормативно-технічними документами та/або паспортними даними засобів обліку вимогам температурного режиму експлуатації засобів обліку, у зимовий період (грудень-лютий) обсяг спожитої електричної енергії збільшується на 5% у порівнянні з обсягом, визначеним за фактичними показами цього засобу обліку.

7.4. Заміна, ремонт, перепрограмування засобів обліку електричної енергії, метрологічна атестація локального устаткування збору та обробки даних та автоматизованих систем обліку здійснюються за рахунок власника цих засобів обліку.

7.5. На підставі показів засобів обліку електричної енергії та умов додатка №9 **"Графік зняття показів засобів обліку електричної енергії"** оформлюються такі документи:
- акт про використану електричну енергію (акт про прийняття-передавання товарної продукції);
За наявності вводів на різних ступенях напруги та різних системах обліку покази надаються окремо за кожною точкою обліку.

7.6. У разі виникнення у Споживача заборгованості з оплати за спожиту електричну енергію, Сторони за взаємною згодою та у порядку, передбаченому законодавством України, укладають договір щодо реструктуризації заборгованості. При цьому, оформлюється графік погашення заборгованості, який є додатком до цього договору.

У разі відсутності графіка погашення заборгованості та при відсутності у платіжному документі у реквізиті призначення платежу посилань на період, за який здійснюється оплата або перевищення суми платежу необхідної для цього періоду, ці кошти, перераховані Споживачем за електричну енергію, Постачальник електричної енергії має право зарахувати як погашення існуючої заборгованості Споживача з найдавнішим терміном її виникнення.

Укладення Сторонами та дотримання Споживачем узгодженого графіка погашення заборгованості не звільняє Споживача від оплати поточного споживання електричної енергії.

У разі порушення Споживачем графіка погашення заборгованості Постачальник має право у порядку, визначеному пунктом 6.1.3 цього Договору, припинити постачання електричної енергії Споживачу до повного погашення заборгованості.

7.7. Розмір платежу за резервування обсягу електричної енергії, необхідного для забезпечення електричною енергією на термін дії аварійної броні до повного відключення Споживача, визначається відповідно до актів екологічної, аварійної і технологічної броні. Акт екологічної, аварійної і технологічної броні є невід'ємною частиною договору.

8. Відносини із третьою стороною, об'єктивно присутньою у процесі забезпечення Споживача електричною енергією

8.1. Відносини із субспоживачами (для споживачів, які мають приєднаних до їхніх мереж субспоживачів)

8.1.1. Якщо до технологічних електричних мереж Споживача приєднані електроустановки інших споживачів (субспоживачів), відносини між Споживачем та електропередавальною організацією, у тому числі їх взаємна відповідальність, регулюються договором про спільне використання технологічних електричних мереж, а відносини між Споживачем та субспоживачем (субспоживачами) у разі виникнення у субспоживача (субспоживачів) відповідно до законодавства України зобов'язань уносити плату за перетікання реактивної електроенергії регулюються договором про технічне забезпечення електропостачання споживача. Величина плати за перетікання реактивної електроенергії на межі розподілу електромереж визначається у встановленому пунком 6.33 ПКЕЕ порядку.

8.1.2. Споживач передає електричну енергію субспоживачам, перелік яких визначений у додатку №12 **"Дані про відпуск електроенергії субспоживачам"**, у межах договірної величини потужності та в обсягах, визначених відповідно до розділу 5, та з урахуванням умов розділу 6 цього Договору (додаток №1 **"Обсяги споживання електричної енергії"**).

8.1.3. Споживач передає Постачальнику дані про обсяги споживання електричної енергії субспоживачами у порядку, визначеному відповідно до розділу 5, а також звіт про використану субспоживачами електричну енергію.

8.1.4. Відключення (крім аварійних), виведення в ремонт та ввімкнення після ремонту електроустановок Споживачів, які беруть участь у передачі електричної енергії субспоживачам, здійснюється Споживачем лише за погодженням з Постачальником.

8.1.5. Споживач має право приєднувати нових субспоживачів до власних технологічних електричних мереж у межах дозволеної потужності. У таких випадках дозволена потужність Споживача за цим Договором має бути зменшена на величину приєднаної потужності нових субспоживачів.

8.1.6. У разі заборгованості субспоживача за електричну енергію на вимогу Постачальника Споживач відключає електроустановки цього субспоживача у терміни, які доводяться Споживачеві Постачальником відповідним розпорядженням, або після складання відповідного акта надає можливість Постачальнику відключити електроустановки цього субспоживача.

8.1.7. Споживач забезпечує доступ Постачальника до розрахункових засобів обліку електричної енергії субспоживачів, які встановлені на його території, у порядку та у терміни, встановлені договором про постачання електричної енергії, укладеним між Постачальником та відповідним субспоживачем.

8.1.8. Після отримання повідомлень від Постачальника про дату виведення в ремонт, відміну ремонту, введення в дію (роботу) після ремонту електричних мереж Постачальника, Споживач повинен завчасно повідомляти субспоживачів про дату виведення в ремонт, відміну ремонту, введення в дію (роботу) після ремонту електричних мереж постачальника.

У випадку не допуску уповноважених представників Постачальника до електричних мереж Споживача для відключення електропостачання Споживача з підстав, які передбачені в цьому

договорі, Споживач повинен завчасно повідомити субспоживачів, що підключені до технологічних електричних мереж Споживача, про вимушене повне відключення електропостачання Споживача з живлячих центрів Постачальника.

8.2. Відносини між Споживачем та електропередавальною організацією (для споживачів, які приєднані до мереж електропередавальної організації, що не має ліцензії на постачання електричної енергії) регулюються умовами договору про технічне забезпечення електропостачання споживача, який укладається між ними.

8.3. Додатки до цього договору №9 **"Графік зняття показів засобів обліку електричної енергії"**, №7а,(7б) **"Порядок розрахунків за перетікання реактивної електричної енергії"**, №10 **"Розрахунок втрат електроенергії в мережах споживача"** дійсні у разі їх погодження із електропередавальною організацією.

8.4. Відносини із основним споживачем (для субспоживачів)

8.4.1. Відносини між Постачальником та основним споживачем у частині передачі електричної енергії Споживачу (субспоживачу) регулюються договором про спільне використання технологічних електричних мереж..

8.4.2. Додатки до цього договору №1 **"Обсяги споживання електричної енергії"**, №9 **"Графік зняття показів засобів обліку електричної енергії"**, №10 **"Розрахунок втрат електроенергії в мережах споживача"** дійсні у разі їх доведення до відома основного споживача.

9. Інші умови

9.1. Додатки до цього Договору:
№1 "Обсяги споживання електричної енергії";
№2 "Порядок розрахунків";
№3 "Порядок та режим роботи електронагрівальних установок";
№4 "Порядок участі споживача в графіках обмеження електроспоживання та графіках відключень";
№6 "Однолінійна схема";
№7а (7б) "Порядок розрахунків за перетікання реактивної електроенергії";
№9 "Графік зняття показів засобів обліку електричної енергії";
№10 "Розрахунок втрат електроенергії в мережах споживача";
№11 "Акт розмежування балансової належності електромереж та експлуатаційної відповідальності сторін";
№12 "Дані про відпуск електроенергії субспоживачам".
а також повідомлення про встановлення договірних величин споживання електричної потужності є невід'ємними частинами цього Договору.
Усі зміни та доповнення до цього Договору оформлюються письмово, підписуються уповноваженими особами та скріплюються печатками обох Сторін.

9.2. Межа відповідальності за стан та обслуговування електроустановок визначаються відповідно до додатка №11 **"Акт розмежування балансової належності електромереж та експлуатаційної відповідальності сторін"** (крім випадків, передбачених пунктами 8.2 і 8.4).

9.3. Спірні питання та розбіжності щодо виконання умов цього Договору, щодо яких Сторонами не буде досягнуто згоди, вирішуються у порядку, встановленому законодавством України.

9.4. Цей Договір набирає чинності з дня його підписання і укладається на строк до **31.12.2012р.**. Договір вважається щоразу продовженим на наступний календарний рік, якщо за місяць до закінчення терміну дії Договору жодною із Сторін не буде заявлено про припинення його дії або перегляд його умов.

Договір може бути розірвано і в інший термін за ініціативою будь-якої із Сторін у порядку, визначеному законодавством України.

Сторони зобов'язуються письмово повідомляти про зміну реквізитів (місцезнаходження, найменування, організаційно-правової форми, банківських реквізитів тощо) не пізніше ніж через 10 днів після настання таких змін.

9.5. З моменту припинення у Споживача права власності або користування на об»єкти цей Договір припиняє свою дію повністю.

У випадку припинення у Споживача права власності або користування на частину об»єктів електропостачання цей договір припиняє свою дію в частині постачання електричної енергії на дані об»єкти з моменту повідомлення Постачальником Споживача про припинення Договору в цій частині.

9.6. Цей Договір укладено у двох примірниках, які мають однакову юридичну силу, один з них зберігається у Постачальника, другий – у Споживача.

9.7. Особливі умови

9.7.1. Споживач зобов"язаний повідомити Постачальника електричної енергії про внесення змін в договір оренди або закінчення терміну дії цього договору, але не пізніше ніж за місяць .

9.7.2. Даний договір вважається розірваним за згодою двох сторін з дати розірвання договору оренди.

10. Місцезнаходження та банківські реквізити Сторін

Постачальник електричної енергії:
ПАТ "Львівобленерго"
Стрийського РЕМ
Юридична адреса ***82400,м.Стрий,***
Вул.Незалежності,19
Поточний рахунок із спеціальним режимом використання
26037300103294
МФО ***325796***
ЄДРПОУ ***00131587***
в ***філії ЛЬВІВСЬКЕ ОУ АТ***
"ОЩАДБАНК"
Поточний рахунок
26004300103294
МФО ***325796***
ЄДРПОУ ***00131587***
В ***філії ЛЬВІВСЬКЕ ОУ АТ***
" ОЩАДБАНК "

Телефони для довідок.
Керівник
тел: **5-21-17**
Енергоінспекція
тел: **5-57-57**
Лімітна група
тел: **5-64-39**
Розрахункова група
тел: **5-57-53**

Споживач:
ТзОВ "Видавничий дім "УКРПОЛ"

Юридична адреса ***82400, Львівська обл..,***
м.Стрий, вул..Промислова,2/А

Рахунок ***26004053808733***
МФО ***325321***
ЄДРПОУ ***32802333***
В ***КБ «Приватбанк»***

Індивідуальний податковий № ***328023313110***

№ свідоцтва платника податку ***100343643***

Додаткова інформація

КОПФГ ***240*** КОАТУУ ***4611200000*** КФВ
ЗКГНГ _____ КВЕД ***22.22.0*** СПОДУ

Телефони для довідок.:

Керівник ***Ковальчук С.М.***
тел: **0324541354**
Головний енергетик
тел: **0324542563**
Головний бухгалтер
тел: **0324540181**

Постачальник

_____ **С.Базилевич**
М. П. (підпис, П. І. Б.)

Виконавець
_____ **Н.Солтис**
(підпис, П. І. Б.)

Споживач

_____ **С.Ковальчук**
М. П. (підпис, П. І. Б.)

Планові платежі

Додаток №2
до Договору № *41526/00*
від „ *30* ” *травня 2012р.*

Порядок розрахунків

1. Розрахунок Споживача з Постачальником електричної енергії за регульованим тарифом здійснюється за чинними тарифами, які встановлюються відповідно до положень нормативно-правових документів НКРЕ, згідно з договором про постачання електричної енергії.

2. Розрахунковим періодом вважається період з __*15*__ числа попереднього місяця до __*14*__ числа поточного місяця (включно) та прирівнюється до календарного. Розрахунки за електричну енергію проводяться споживачем виключно грошовими коштами на зазначений у договорі поточний рахунок із спеціальним режимом використання Постачальника електричної енергії.

3. Величина коштів, яку має оплатити Споживач за спожиту протягом розрахункового періоду електричну енергію, визначається постачальником електричної енергії як добуток обсягу електричної енергії, спожитої (переданої) між датами зняття показів засобів обліку, на тариф, який діяв на кінець розрахункового періоду.

4. Споживач протягом розрахункового періоду здійснює __1__ плановий платіж на поточний рахунок із спеціальним режимом використання у таких співвідношеннях:

з __1__ до __8__ числа розрахункового періоду __80__ % вартості заявленого (очікуваного) обсягу споживання;
з __-__ до __-__ числа розрахункового періоду __-__ % вартості заявленого (очікуваного) обсягу споживання;
з __-__ до __-__ числа розрахункового періоду __-__ % вартості заявленого (очікуваного) обсягу споживання.

Споживач самостійно та/або Постачальник електричної енергії розраховує суму планового платежу шляхом множення чинного у розрахунковому періоді рівня тарифу на обсяг електричної енергії, заявленої на поточний розрахунковий період (додаток №1 “Обсяг споживання електричної енергії”) із врахуванням відсотка планового платежу.

5. Остаточний розрахунок споживача за електричну енергію спожиту протягом розрахункового періоду здійснюється на підставі виставленого постачальником електричної енергії рахунка відповідно до даних про фактичне споживання електричної енергії визначених за показами розрахункових засобів обліку, які фіксуються у терміни, передбачені договором, та/або розрахунковим шляхом у випадках, передбачених ПКЕЕ.

Під час визначення суми платежу остаточного розрахунку за поточний розрахунковий період враховуються суми проведеної в попередніх та поточному розрахункових періодах оплати споживання електричної енергії за поточний розрахунковий період.

Якщо фактичне споживання електричної енергії виявиться більшим, ніж заявлене (очікуване), на різницю між сумою планових платежів та вартістю фактично спожитої електроенергії Постачальник електричної енергії видає рахунок який має бути сплачений в термін зазначений договором.

Якщо фактичне споживання електричної енергії виявиться меншим, ніж заявлене (очікуване) і Споживач не має заборгованості, надлишкові кошти зараховуються як оплата наступних платежів.

Кошти, перераховані Споживачем в більшій сумі ніж та, що вказана в виставленому рахунку або не в терміни, визначені договором, без погодження із Споживачем можуть бути повернуті Постачальником на поточний рахунок Споживача.

6. Плата за перевищення договірних величин споживання електричної енергії та потужності проводяться Споживачем на зазначений у договорі поточний рахунок із спеціальним режимом використання Постачальника електричної енергії.

Плата за перетікання реактивної електричної енергії, за передачу (транспортування) електричної енергії, яка постачається постачальниками електричної енергії за нерегульованим тарифом, плата за надання споживачу додаткових послуг, плата у рахунок відшкодування завданих збитків, сума пені, сума боргу з врахуванням встановленого індексу інфляції за весь час прострочення та 3% річних сплачуються на поточний рахунок Постачальника електричної енергії, який зазначається у договорі.

7. Рахунки на оплату платежів, передбачених даним договором, виписуються Постачальником електричної енергії та надаються Споживачу

Тривалість періоду для оплати отриманих рахунків має не перевищувати __5__ операційних днів з дня отримання рахунку.

Дата оплати рахунка (здійснення розрахунку) визначається датою, на яку були зараховані кошти на поточний рахунок із спеціальним режимом використання постачальника електричної енергії за регульованим тарифом.

8. У разі несвоєчасної оплати платежів, обумовлених даним договором, Постачальник електричної енергії проводить Споживачу нарахування пені, суму боргу з врахуванням встановленого індексу інфляції за весь час прострочення та 3% річних від простроченої суми.

9. Обсяг фактично спожитої за розрахунковий період електричної енергії, з урахуванням розрахункової величини втрат на ділянці мережі від місця встановлення засобів обліку до межі балансової

належності електромереж, визначається згідно з умовами договору за показами розрахункових засобів обліку, знятих відповідно до додатку № 9 "Графік зняття показів засобів обліку електричної енергії ".

У разі неможливості отримання постачальником електричної енергії даних про спожиту електричну енергію в зазначений термін (за винятком порушення роботи розрахункового обліку) визначення обсягу спожитої електричної енергії за поточний розрахунковий період здійснюється за середньодобовим обсягом споживання за попередній розрахунковий період з подальшим перерахунком у разі надання даних протягом наступного розрахункового періоду.

Тривалість періоду розрахунку за середньодобовим обсягом споживання електричної енергії до отримання показів розрахункових засобів обліку має не перевищувати одного повного розрахункового періоду, після чого розрахунок обсягу спожитої електричної енергії здійснюється постачальником електричної енергії за величиною дозволеної потужності струмоприймачів та кількістю годин їх використання без подальшого перерахунку. У цьому разі відновлення розрахунків за розрахунковими засобами обліку здійснюється після спільного складання акта, у якому фіксуються покази розрахункових засобів обліку електричної енергії..

Обсяг електричної енергії, спожитої основним споживачем, визначається як різниця між обсягом електричної енергії, визначеним за показами розрахункового засобу обліку основного споживача, та обсягом електричної енергії, визначеним за засобом обліку субспоживача, з урахуванням втрат електричної енергії, пов'язаних із спільним використанням технологічних електричних мереж основного споживача.

Втрати електричної енергії в мережах основного споживача, пов'язані з передачею електричної енергії субспоживачам, враховуються пропорційно до частки її споживання різними субспоживачами. У разі повного відключення від електропостачання струмоприймачів основного споживача всі втрати електричної енергії у мережах основного споживача розподіляються між субспоживачами.

10. Споживач, який має погоджену у встановленому порядку екологічну та/або аварійну броню електропостачання, здійснює протягом перших трьох днів поточного розрахункового періоду платіж за резервування обсягу електричної енергії на покриття аварійної (екологічної) броні в наступному розрахунковому періоді за тарифами, які діють на день здійснення платежу.

Обсяг та вартість електричної енергії на покриття аварійної (екологічної) броні на розрахунковий період, визначається відповідно до даних складеного акта екологічної, аварійної та технологічної броні електропостачання споживача, тривалості розрахункового періоду та тарифу який діяв на день здійснення платежу.

Плата за резервування обсягу електричної енергії на покриття аварійної (екологічної) броні проводяться Споживачем на зазначений у договорі поточний рахунок із спеціальним режимом використання Постачальника електричної енергії.

У разі виникнення заборгованості за спожиту електричну енергію сума платежу за резервування обсягу електричної енергії на покриття аварійної (екологічної) броні зараховується як оплата спожитої електричної енергії в поточному розрахунковому періоді.

У разі використання споживачем зарезервованого обсягу електричної енергії на покриття аварійної (екологічної) броні, постачальником електричної енергії здійснюється перерахунок його вартості відповідно до тарифів, які діяли в період використання зарезервованого обсягу електричної енергії.

Споживач, рівень споживання електричної енергії якого за заборгованість з оплати за електричну енергію обмежено до рівня аварійної броні електропостачання та який не здійснює поточну оплату обсягу електричної енергії на рівні аварійної броні, зобов'язаний протягом терміну, передбаченого актом екологічної, аварійної та технологічної броні, обмежити споживання електричної енергії на власні потреби до рівня екологічної броні або повністю припинити споживання електричної енергії у разі відсутності в акті визначеного у встановленому порядку рівня екологічної броні.

Постачальник електричної енергії:	Споживач:
_____ **С.Базилевич**	_____ **С.Ковальчук**
(П.І.Б., Підпис)	(П.І.Б., Підпис)
М.П.	М.П.
Виконавець	
_____ **Н.Солтис**(П.І.Б., Підпис)	

Додаток №
до договору № 41526/00
від 30.05.12 р.
О/р №

Дата складання додатку
"30" 05 2012р.

Порядок розрахунків за перетікання реактивної електроенергії

Цей порядок складено відповідно до Методики обчислення плати за перетікання реактивної електроенергії між електропередавальною організацією та її споживачами, погодженої НКРЕ, затвердженої наказом Мінпаливенерго України від 17.01.02 № 19, зареєстрованого Міністерством юстиції України 01.02.02 за № 93/6381 (далі Методика).

1. Споживач: ТзОВ "Видавничий дім "Укрпол"
2. Адреса: м. Стрий, вул. Промислова, 2а
3. Режим роботи: 1 зміна
4. Встановлена потужність компенсувальних установок (КУ) Споживача:

№ п/п	Тип КУ	Номінальна напруга		Усього
		до 1000В	понад 1000 В	
1.	Конденсаторні установки, кВАр в тому числі:	400	0	400
1.1.	З автоматичним регулюванням, кВАр	400	0	400
1.2.	З ручним регулюванням, кВАр	0	0	0
2.	Синхронні двигуни (СД), кВт	0	0	0
3.	Пристрої КРП, зблоковані з технологічним обладнанням, кВАр	0	0	0

Відключені від електромереж установки повинні бути опломбовані персоналом електропередавальної організації (ЕО)* при складанні цього додатку та не вносяться до даної таблиці.

5. Плата за споживання і генерацію реактивної електроенергії **П** визначається трьома складовими величинами :

$$\mathbf{П = П_1 + П_2 - П_3}, \qquad \text{(грн.)}$$

де $\mathbf{П_1}$ – основна плата;

$\mathbf{П_2}$ – надбавка за недостатнє оснащення електричної мережі Споживача засобами компенсації реактивної потужності (КРП);

$\mathbf{П_3}$ – знижка плати за споживання і генерацію реактивної електроенергії у разі участі Споживача в добовому регулюванні режимів мережі ЕО в розрахунковий період.

Основна плата за спожиту і генеровану реактивну електроенергію визначається за формулою :

$$\mathbf{П_1 = \sum_{1}^{n} (WQ_{СП} + K \cdot WQ_{Г}) \cdot D \cdot T} \qquad \text{(грн.)}$$

де **n** – число точок розрахункового обліку реактивної електроенергії;

$\mathbf{WQ_{СП}}$ – споживання реактивної електроенергії в точці обліку протягом розрахункового періоду, кВАр·год;

$\mathbf{WQ_{Г}}$ – генерація реактивної електроенергії в мережу ЕО в точці обліку протягом розрахункового періоду, кВАр·год;

К – коефіцієнт урахування збитків від генерації реактивної електроенергії з мережі Споживача, дорівнює 3;

D – економічний еквівалент реактивної потужності (ЕЕРП) в точці обліку, кВт/кВАр;

Т – середня закупівельна ціна на активну електроенергію, що склалася за розрахунковий період (розраховується відповідно до нормативних документів НКРЕ), грн./кВт·год.

---

* Тут і далі замість ЕО може зазначатись основний споживач, *до мереж якого підключений субспоживач*, через мережі якого здійснюється передача електроенергії субспоживачу з яким укладено відповідний договір про спільне використання технологічних мереж основного споживача, або технічне забезпечення електропостачання.

Примітка: у випадку встановлення розрахункових засобів обліку не на межі розділу балансової належності електромереж при визначенні $\mathbf{П_1}$ значення $\mathbf{WQ_{сп}}$ приймається з врахуванням втрат реактивної електроенергії в дільниці між точкою розділу і місцем установки засобів обліку, згідно з порядком встановленим пунктом 4.2 Методики.

Надбавка за недостатнє оснащення електричної мережі Споживача засобами КРП визначається за формулою:

$$\mathbf{П_2 = П_1 \cdot C_{баз} \cdot (K_{\varphi} - 1)}, \qquad \text{(грн.)}$$

де $\mathbf{C_{баз}}$ – коефіцієнт стимулювання капітальних вкладень в засоби КРП, дорівнює 1.0;

$\mathbf{K_{\varphi}}$ – коефіцієнт, що вибирається з табл. 1 Методики в залежності від фактичного або, при відсутності обліку, нормативного значення **tgφ** для Споживача в цілому по площадці за розрахунковий період.

Фактичне значення **tgφ** визначається за формулою:

$$\mathbf{tg\varphi = WQ_{СП} / WP},$$

де **WP** – споживання активної електроенергії протягом розрахункового періоду, кВт·год;

$\mathbf{WQ_{СП}}$ – споживання реактивної електроенергії протягом розрахункового періоду, кВАр·год.

Знижка $\mathbf{П_3}$ визначається за наявності умов добового регулювання реактивних перетікань та при їх виконанні згідно п.14 цього додатку.

6. Характеристики точок розрахункового обліку електроенергії:

№ п/п	Точка обліку	Вид обліку (спожив., генер.)	Номер приладу обліку	Тип приладу обліку	Тр-тор струму $К_{т.с.}$	Тр-тор напруги $К_{т.н.}$	Коеф. обліку $К_о = К_{т.н.} \cdot К_{т.с.}$	Точка розрахунку ЕЕРП (п/ст., РП, ТП та ін.)	ЕЕРП (D), кВт/кВАр	Необхідність розрах. втрат у тр-торі
1	*2*	*3*	*4*	*5*	*6*	*7*	*8*	*9*	*10*	*11*
1	РУ-10 кВ	сп, ог	2271658	LZQJ-XC	75/5	10000/100	1500	ПС "Стрий-30" I сш 10 кВ	0,0171	
2	РУ-10 кВ	сп, ог	2271682	LZQJ-XC	75/5	10000/100	1500	ПС "Стрий-30" II сш 10 кВ	0,0176	

Dср = 0,0173

Економічний еквівалент реактивної потужності (ЕЕРП) характеризує частку впливу реактивного перетікання через мережу розділу ЕО та споживача в розрахунковому режимі на сумарні техніко-економічні показники в магістральній та розподільчій мережі. Значення D і $D_{ср}$ визначаються за допомогою "Базового комп'ютерного комплексу відлікового аналізу реактивів електричних мереж" (сертифікат відповідності програмного засобу виданий 13.12.1999 р.).

Приведені в таблиці значення ЕЕРП (**D**) затверджені

_____

(назва, дата та номер документу ЕО, яким затверджені результати розрахунків)

Обчислення ЕЕРП виконується ЕО згідно з порядком, встановленим Методикою. При проведенні перерахунків ЕЕРП ЕО письмовим повідомленням доводить до відома Споживача нові значення ЕЕРП не пізніше, ніж за місяць до початку розрахунків за новими значеннями. Дане повідомлення є невід'ємною частиною договору.

ЕО зобов'язана за запитом споживача надати йому можливість ознайомитись з розрахунками ЕЕРП.

7. Організація щодобового контролю перетікання реактивної електроенергії узгоджується між ЕО та споживачем в залежності від технічного оснащення системами обліку, наявності чергового персоналу (контроль може забезпечуватись записами в журналі показів приладів обліку, використанням інформаційних систем та ін.).

8. Передача показів розрахункових засобів обліку реактивної електроенергії за розрахунковий період здійснюються порядком і в терміни згідно умов додатку "Графік зняття показів засобів обліку електричної енергії".

9. Споживання та генерації реактивної електроенергії здійснюється засобами обліку згідно таблиці п. 6 цього додатку, з врахуванням поточних замін приладів обліку.

В неробочий час компенсувальні установки Споживача мають бути відключені.

10. При відсутності засобів обліку та у випадках відсутності даних про споживання або генерацію реактивної електроенергії, в терміни встановлені договором, ЕО визначає споживання або генерацію реактивної електроенергії розрахунковим шляхом.

10.1. Розрахункові значення споживання реактивної електроенергії визначаються по точках обліку згідно з п. 4.1.1 Методики за співвідношенням:

$$\mathbf{WQ_{СПр} = tg\varphi_{Н} \cdot WP = 0{,}8 \cdot WP \ \ кВАр \cdot г}$$

де $\mathbf{tg\varphi_{Н}}$ – нормативний коефіцієнт потужності прийнятий згідно п. 4.1.1 Методики.

10.2. Сумарні розрахункові значення генерації реактивної електроенергії визначаються згідно з п. 4.1.2 Методики за формулою:

$$\mathbf{WQ_{Гр} = Q_{КУ} \cdot t_{НР} = 225200 \ \ кВАр \cdot г}$$

де $\mathbf{Q_{КУ}}$ – сумарна встановлена потужність КУ (рядок 1 таблиці п. 4 цього додатку) незалежно від режиму їх роботи;

$\mathbf{t_{НР}}$ – кількість годин неробочого часу, год.,
прийнята по середнім значенням, визначеним із співвідношення часових інтервалів за усереднений місяць:

1 зміна: $t_к = 730$; $t_р = 167$; $t_{нр} = 563$,

де $\mathbf{t_К}$ – календарне число годин в розрахунковому періоді, год;

$\mathbf{t_Р}$ – кількість годин роботи Споживача за розрахунковий період, год.

Наведені числові значення отримані з умов: рік - 365 днів; вихідних днів - 104; загальнодержавних святкових днів - 11.

При подальших змінах режиму роботи КУ, відключенні установок від електромережі, при зміні режиму роботи підприємства, коригування розрахункових значень генерації, визначених ЕО в цьому пункті додатку, не проводиться; всі зміни величин перетікань реактивної електроенергії, пов'язані з цими змінами, повинні контролюватися тільки відповідними засобами обліку.

10.3. При відсутності на площадці вимірювань хоча б у одній точці обліку генерації реактивної електроенергії – розрахункові значення генерації реактивної електроенергії ($\mathbf{WQ_{Гр}}$) визначаються тільки як сумарні незалежно від кількості точок обліку з використанням середньоарифметичного по площадці значення ЕЕРП ($\mathbf{D_{СР}}$).

За таких умов основна плата визначається за формулою:

$$\mathbf{П_1 = \sum_{1}^{n} WQ_{СП} \cdot D \cdot T + K \cdot WQ_{Гр} \cdot D_{СР} \cdot T,} \qquad \text{(грн.)}$$

11. Втрати реактивної електроенергії в трансформаторах визначаються згідно з додатком до договору "Розрахунок втрат електричної енергії в мережах споживача" по розрахунку втрат для точок обліку, зазначених у таблиці п. 6 цього додатку.

12. При пошкодженні розрахункових засобів обліку реактивної електроенергії, спричиненому умисними діями споживача, зміні схем підключення приладів обліку, порушення пломб, значення споживання реактивної електроенергії приймається рівним активному, визначеному за розрахунковий період, а значення генерації реактивної електроенергії визначається згідно п. 10.2 цього додатку.

13. У випадку тимчасового порушення обліку, яке не спричинене умисними діями споживача, розрахунок за перетікання реактивної електроенергії здійснюється за середньодобовими показниками за попередній розрахунковий період.

Інтервал розрахунку за середньодобовими показниками не повинен перевищувати одного місяця. У випадку, коли з об'єктивних причин розрахунковий облік неможливо відновити в означений термін, порядок подальших розрахунків визначається двосторонньою угодою Споживача і ЕО.

14. Умови добового регулювання режиму реактивних перетікань між електромережами ЕО та Споживача (графік, система контролю, знижка **П$_3$** та ін.):

_____

_____

15. Установка КУ здійснюється Споживачем з обов'язковим повідомленням ЕО при умові наявності обліку генерації реактивної електроенергії на межі розділу електромереж Споживача і ЕО з відповідним внесенням змін у цей додаток до договору.

16. У випадку, якщо на підприємстві, де відсутній облік генерації реактивної електроенергії, виявлені КУ, підключені без повідомлення ЕО, не зафіксовані в договорі – сумарна розрахункова генерація реактивної електроенергії визначається з урахуванням додатково встановленої потужності КУ за період з дати останнього обстеження підприємства. Нарахування проводиться на підставі акту представника ЕО, що зафіксував додатково встановлену потужність КУ.

17. За підсумками розрахункового періоду до _____ дня періоду наступного після розрахункового, ЕО надсилає споживачу розрахункові документи на оплату за перетікання реактивної електроенергії. До рахунка додається розрахунок, здійснений відповідно до зазначеного вище порядку.

Кошти оплати за перетікання реактивної електроенергії перераховуються споживачем на поточний рахунок ЕО протягом 5 днів від дня отримання розрахункових документів.

18. Цей додаток набирає чинності від _____
(зазначити дату набрання чинності додатку)

Електропостачальна організація

_____
(Підпис) М.П.

Дата направлення додатку на підпис споживачу "____" _____ р.

Споживач

_____ _____
(Підпис) М.П.

Дата "____" _____ р.

Додаток №3
до Договору № 41526/00
від „30” 05 2012 р.

Порядок та режим роботи електронагрівальних установок

1. Споживач використовує електроенергію в електронагрівальних установках:

1.1. Для технологічних цілей:

№ п/п	*Найменування, тип*	Кількість, шт.	Потужність, кВт
1.			
2.			
3.			
4.			
5.			
Загальна потужність:			

1.2. Для приготування їжі (у т.ч. громадське харчування):

№ п/п	*Найменування, тип*	Кількість, шт.	Потужність, кВт
1.			
2.			
3.			
4.			
5.			
Загальна потужність:			

1.3. Для опалення та гарячого водопостачання:

№ п/п	*Найменування, тип*	Кількість, шт.	Режим роботи, год	Потужність, кВт
1.				
2.				
3.				
4.				
5.				
Загальна потужність:				

2. Використання електроенергії для опалення та гарячого водопостачання дозволяється після отримання відповідного дозволу електропостачальної організації та в межах дозволеної споживачу до використання потужності.

3. Розподіл електронагрівального обладнання, наведений у пунктах 1.1-1.3 цього Додатку, здійснюється згідно з вимогами нормативних документів Мінпаливенерго та НКРЕ.

4. Використання Споживачем електронагрівального обладнання не зазначеного у пункті 1.3 цього Додатку на потреби опалення та гарячого водопостачання забороняється.

Постачальник електричної енергії

(П.І.Б., Підпис)

М.П.

Виконавець Станко В.В. (П.І.Б., Підпис)

Споживач:

Ковальчук С.М.

(П.І.Б., Підпис)

М.П.

Додаток №4
до Договору № 41526/00
від „30” 05 2012 р.

Порядок
участі Споживача в графіках обмеження електроспоживання та графіках аварійних відключень

1. Постачальник електричної енергії за регульованим тарифом у відповідності до нормативних документів щодо складання графіків обмеження споживання електричної енергії та потужності встановлює такі величини обмеження:

Електричної енергії		Електричної потужності	
1 черга _____	кВт·год	1 черга _____	кВт
2 черга _____	кВт·год	2 черга _____	кВт
3 черга _____	кВт·год	3 черга _____	кВт
4 черга _____	кВт·год	4 черга _____	кВт
5 черга _____	кВт·год	5 черга _____	кВт

2. До графіків аварійних відключень та систем протиаварійного зниження електроспоживання занесені такі (фідери) лінії Споживача: АЧР: ЧАПВ: черга №10, 48, 14, ПС-110/35/10кв Стрий-30 КЛ-10кв л-30-26, л-30-28. ГАВ: черга №7 ПС-110/35/10кв Стрий 30 КЛ-10кв л-30-26, л-30-28.

3. Акти аварійної та технологічної броні додаються.

4. Порядок участі Споживача у графіках обмежень, аварійних відключень та системах протиаварійного зниження електроспоживання, тривалість дії обмеження електроспоживання:
Згідно інструкції про складання і застосування графіків обмеження та аварійного відключення споживачів, а також застосування протиаварійних систем зниження електроспоживання

5. Порядок повідомлення Споживача про введення графіків обмеження електроспоживання та потужності:
Телефонограмою

6. Сторони несуть відповідальність за невиконання умов обмеження електроспоживання згідно з чинним законодавством.

Постачальник електричної енергії:

_____
(П.І.Б., Підпис)

М.П.

Виконавець
_____(П.І.Б., Підпис)

Споживач:

Новальчук С. М.
(П.І.Б., Підпис)

М.П.

Додаток №6
до Договору № 41526/00
від „30” 05 2012 р.

Однолінійна електрична схема

Примітка.

На однолінійній схемі потрібно зазначити: тип та номінал силового трансформатора, довжину, переріз та марку лінії, тип і номінал трансформаторів струму та напруги, величину дозволеної до використання потужності.

1. **точка продажу електроенергії;**
2. **точка захисту від перевантаження;**
3. **точка встановлення комерційних засобів обліку;**
4. **точка забезпечення узгодженого рівня надійності електропостачання;**
5. **межа балансової належності та експлуатаційної відповідальності сторін;**
6. **точка контролю параметрів якості електричної енергії.**

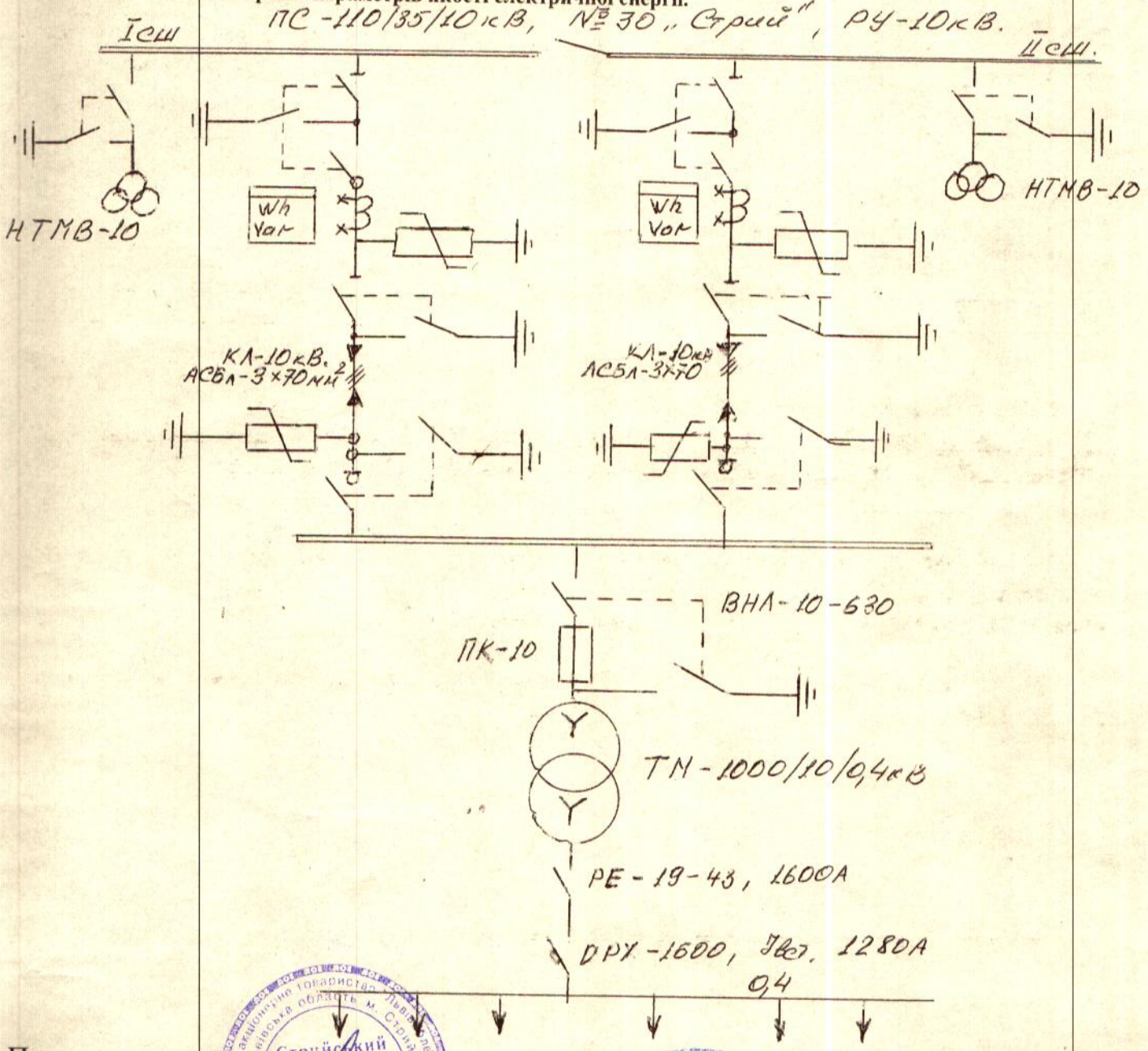

Постачальник електричної енергії

(П.І.Б., Підпис)

М.П.

Споживач

(П.І.Б., Підпис)

М.П.

Схему перевірив
Інспектор _____ (П.І.Б., Підпис)

Додаток №9
до Договору № 41526/00
від „30" 05 2012 р.

Графік зняття показів засобів обліку електричної енергії

1. Зняття показів засобів обліку
Покази розрахункових засобів обліку відповідно до Переліку об'єктів і точок комерційного обліку Споживача знімаються візуально
(візуально, за допомогою автоматизованих систем збору та обробки інформації (протокол додається), інше)
14 числа кожного місяця о 24⁰⁰ годині представником споживача. Належно оформлений Акт про використану електричну енергію Споживач не пізніше першої половини наступного робочого дня наручно в двох примірниках надає в розрахункову групу електропостачальної організації.

1.1. Покази розрахункових засобів обліку встановлених на підстанціях електропостачальної організації знімаються згідно графіка представником електропостачальної організації та споживача. У випадку відсутності представника споживача на дату зняття, представник електропостачальної організації самостійно знімає покази розрахункових засобів обліку. На підставі знятих показів розрахункових засобів обліку виставляється рахунок за спожиту електроенергію.

1.2. Покази розрахункових засобів обліку субспоживача підтверджуються уповноваженим представником основного споживача.

2. Розрахунок втрат електричної енергії на ділянці електромережі від межі балансової належності до точки обліку здійснюється відповідно до "Методики по визначенню втрат електроенергії в трансформаторах і лініях електропередач", затвердженої Міненерго України 18.02.98р.

3. Колонки "Назва об'єкту" та "Адреса" у Переліку об'єктів і точок комерційного обліку Споживача та Акті про використану електричну енергію повинні співпадати.

4. Заміри електричної потужності можуть здійснюватися в будь-який робочий день Споживача в установлені нормативними документами періоди максимального навантаження енергосистеми України. Проведені заміри оформлюються відповідним Актом замірів електричної потужності, який складається у відповідності до умови договору та нормативних документів Мінпаливенерго України.

5. Перелік об'єктів і точок комерційного обліку Споживача

№	Назва об'єкту	Адреса	Приєднана потужність кВА (кВт)	Дозволена потужність (кВт)	Власна потужність (кВт)	Дані приладів обліку: Місце встановлення приладу обліку	№ приладу обліку	Вид енергії СА,СР,СГ	Дані розрахункового коефіцієнта: І т-ра	U т-ра	Розр. коеф.	Клас (ступінь) напруги кВ	Тарифна група	Втрати електроенергії в ЛЕП %	в трансформаторі: Змінні %	Постійні кВтг., кВАрг.	Години роботи об'єкта в тиждень (робочих днів/год. в день)
	ПрАТ "Львівський Дім" "Укрпол"	м. Стрий вул. Франка елева 2															
1.1	Фрукторня п.26	резерв	1000,0	850,0	850,0	ПС-110/35/10кВ "Стрий" Ру.10кВ	2271658	СА	75/5	10000/100	1500	10.0	I	0	–	–	7/24
								СР	–"–	–"–							
								СГ	–"–	–"–							
1.2	Фрукторня п.28	основний	1000,0	850,0	850,0	–"–	2277541	СА	75/5	10000/100	1500	10.0	I	0	–	–	7/24
								СР	–"–	–"–							
								СГ	–"–	–"–							

* У випадку заміни розрахункового електролічильника або трансформатора струму чи напруги, сторонами складається відповідний документ, який вважається невід'ємною частиною договору.

Постачальник електричної енергії

_____

(П.І.Б., Підпис)

МП

Виконавець

Столько В.В. _____ (П.І.Б., Підпис)

Споживач

_____ / С. Ковальчук

(П.І.Б., Підпис)

МП

Додаток №10
до Договору № Н1526600
від "30" 05 2012 р.

Розрахунок втрат електричної енергії в мережах

1. Найменування Споживача : ТзОВ"Видавничий дім"Укрпол"

2. Місце знаходження: м.Стрий вул.Промислова 2а

3. Режим роботи підприємства: 730 год. В місяць

Розрахунок здійснюється у відповідності до Методики по визначенню втрат електроенергії в трансформаторах і лініях електропередач, затвердженої головним державним інспектором України 18.02.98 (далі Методика) та "Правил користування електричною енергією (ПКЕЕ)" в редакції постанови НКРЕ від 17.10.2005р. № 910 і зареєстрованими в Мінюсті України 18 листопада 2005 р. за № 1399/11679.

4. Вихідні дані для розрахунку втрат електроенергії.

4.1. Таблиця паспортних даних силового трансформатора.

Найменування об'єкта	№ТП	№ приладу обліку до показів якого додаються розрах. значення	Паспортні дані трансформатора								К-сть годин роботи Тр
			Тип, номінальна потужність Sн (кВА)	Номінальна напруга Uн (кВ)			Втрати, кВт		Струм х.х. Іхх (%)	Напруга к.з. Uкз (%)	
				ВН	СН	НН	ΔРхх	ΔРкз			
1	2	3	4	5	6	7	8	9	10	11	12
			Т р а н	с ф о	р м а	т о р		в і д	с у т	н і й	
			Т р а н	с ф о	р м а	т о р		в і д	с у т	н і й	

4.2. Таблиця паспортних даних КЛ, ПЛ

Найменування об'єкта	№ТП	№ приладу обліку до показів якого додаються розрах. значення	Марка КЛ, ПЛ	Напруга лінії, кВ	Питомий опір (Ом/км)		L - довжина лінії (км)	Перетин проводу, мм^2
					r_0	x_0		
1	2	3	4	5	6	7	8	9
друкарня	абон	2271658	Л і н	і я		в і д	с у т	н я
друкарня	абон	2277541	Л і н	і я		в і д	с у т	н я
			Л і н	і я		в і д	с у т	н я
			Л і н	і я		в і д	с у т	н я
			Л і н	і я		в і д	с у т	н я

4.3. Розрахункова (однолінійна) схема для розрахунку втрат електроенергії, додаток №6.

5. Розрахунок втрат в трансформаторах здійснюється за формулами; ~~за спрощеним методом~~ (лишнє закреслити).

5.1. Розрахунок втрат в трансформаторах

Розрахункові формули (двох обмотковий трансформатор):

$$\Delta WP=\Delta WPx.x+\Delta WPк.з.=\Delta Pxx*Tп+\Delta Pкз*Кз^2*Tр, (кВт*год);$$

$$\Delta WQ=\Delta WQx.x.+\Delta WQк.з.=\Delta Qxx*Tп+\Delta Qкз*Кз^2*Tр, (кВАр*год);$$

$$де\ Кз=Sф/Sн,\quad Sф=\sqrt{(Pф^2+Qф^2)},\quad Pф=WPф/Tр,\quad Qф=WQф/Tр,$$

$$\Delta Qxx=Sн*Ixx/100,\quad \Delta Qкз=Sн*Uкз/100;$$

Тп- календарне число годин у розрахунковому періоді,

Тр-кількість годин роботи трансформатора під навантаженням (приймається рівним кількості годин роботи підприємства в розрахунковому періоді, якщо іншого не зазначено договором між сторонами).

5.2. Розрахунок втрат в 3-х обмоткових трансформаторах проводиться згідно з формулами 28, 29 Методики по визначенню втрат електроенегії в трансформаторах і лініях електропередач.

6. Розрахунок втрат в лініях електропередач здійснюється: за формулами; ~~за спрощеним методом~~ (лишнє закреслити).

6.1. Розрахунок втрат у лініях електропередач

Розрахункові формули для повітряних і кабельних ліній:

Варіант 1.

$$\Delta Wр = \frac{W_P^2 + W_Q^2}{Uн^2 * Tп} * R_{екв}\cdot 10^{-3}\ (кВт*год),$$

де, Тп-кількість годин роботи лінії під навантаженням (може прийматися рівним кількості годин роботи підприємства в розрахунковому періоді).

Варіант 2. Спрощений розрахунковий*

Відсоток втрат обчислюється за даними економічної густини струму і економічної потужності для відповідної лінії за формулами:

$$\Delta P=\Delta Po*L;\quad \Delta P\%=\Delta P/Pекон*100\%$$

де ΔРо - питомі втрати потужності на 1 км лінії,
Рекон - економічна потужність лінії (приймається за табл. 4, 5 Методики визначення втрат).

7. Особливі умови

7.1. При переході на автоматизовані розрахунки втрат в електричних мережах з врахуванням фактичного споживання електричної енергії на протязі поточного розрахункового періоду та використанням таблиць 4.1 , 4.2 даного додатку, розрахунок проведений з використанням середньомісячного споживання електричної енергії до уваги не приймається.

8. Розрахунок втрат в електромережах: (дивитися Додаток 10.8.1-10.8.4.).

Розрахунок провів: _____

Інспектор: Сташко В.В.

Постачальник електричної енергії:

_____

_____
(Підпис)

Споживач:

Екерчук Павлів Б.Д.

_____
(Підпис)

Додаток 10.8.3.
Розрахунок втрат в лініях електропередачі

Об'єкт: друкарня

Номер ТП: ТП абон

№ п/п	Параметри лінії:				ЛЕП-1	ЛЕП-2	ЛЕП-3	ЛЕП-4	ЛЕП-5
1	Тип лінії				лінія	лінія	лінія	лінія	лінія
2	Марка проводу				відсутня	відсутня	відсутня	відсутня	відсутня
3	Довжина		L	км	0	0	0	0	0
4	Січення		S	$мм^2$	0	0	0	0	0
5	Номінальна напруга		Uн	кВ	0	0	0	0	0
6	Питомий активний опір		r_0	Ом/км	0	0	0	0	0
7	Питомий реактивний опір		x_0	Ом/км	0	0	0	0	0
8	Питома реактивна провідність для ПЛ		b_0	10^{-4} См	0	0	0	0	0
9	Питома реактивна зарядна потужність для КЛ		Q_0	кВАр/км	0	0	0	0	0
10	Активна електроенергія, що проходить по лінії		WP	кВт·г	0	0	0	0	0
11	Активна електроенергія, яка обрахована лічильником		WP ліч	кВт·г	0	0	0	0	0
12	Реактивна електроенергія, що проходить по лінії		WQ	кВАр·г	0	0	0	0	0
13	Реактивна електроенергія, яка обрахована лічильником*		WQ ліч	кВАр·г	0	0	0	0	0
14	К-сть годин роботи лінії за розрахунковий період		Тп	год	0	0	0	0	0
15	Втрати в силовому трансформаторі	активні	ΔWP	кВт·г					
		реактивні	ΔWQ	кВАр·г					
	Втрати електроенергії в ЛЕП								
16	Активний опір лінії $R_{екв}$ $R_{екв} = r_0 * L$		$R_{екв}$	Ом	0	0	0	0	0
17	Реактивний опір лінії $X_{екв}$ $X_{екв} = x_0 * L$		$X_{екв}$	Ом	0	0	0	0	0
18	Реактивна зарядна потужність для ПЛ $Q=Uн^2 * b_0 * L$, для КЛ $Q=Q_0 *L$		Q	кВАр	0	0	0	0	0
19	**Втрати електроенергії в усіх трьох фазах ЛЕП:**								
	- активної електроенергії $\Delta W_P = \frac{W_P^2 + W_Q^2}{Uн^2 * Тп} * R_{екв} \cdot 10^{-3}$		ΔW_P	кВт·г	0,00	0,00	0,00	0,00	0,00
	- реактивної електроенергії $\Delta W_Q = \frac{W_P^2 + W_Q^2}{Uн^2 * Тп} * X_{екв} \cdot 10^{-3} + Q*Тп$		ΔW_Q	кВАр·г	0,00	0,00	0,00	0,00	0,00
20	**Процент втрат електроенергії в ЛЕП:**								
	- активної ел.енергії $\Delta W_{P\%} = \Delta W_P * 100 / W_{Pф}$		$\Delta W_{P\%}$	%	0,00	0,00	0,00	0,00	0,00
	- реактивної ел.енергії $\Delta W_{Q\%} = \Delta W_Q * 100 / W_{Qф}$		$\Delta W_{Q\%}$	%	0,00	0,00	0,00	0,00	0,00

Примітка:

1. Розрахунок втрат виконано згідно "Методики по визначенню втрат електроенергії в силових трансформаторах і лініях електропередач", яка затверджена Міненерго України 18.02.1998 р.,

2. Якщо розрахункові лічильники встановлені на стороні низької напруги трансформатора, до величини електричної енергії, нарахованої лічильниками , додаються розрахункові втрати у трансформаторі.

3. Вплив реактивної складової втрат від зарядної потужності повітряної лінії враховується при напругах 110 кВ і вище, а кабельної лінії враховується при напругах 20 кВ і вище.

4. Втратами можна знехтувати по лініях загальною довжиною до 1 км якщо передача електроенергії по ним за розрахунковий період не перевищує 1 тис.кВт*год (в зв'язку з малою величиною активного опору лінії).

* При відсутності лічильника реактивної енергії її величину обраховується згідно "Методики обчислення плати за перетікання реактивної електроенергії між електропередавальною організацією та її споживачами" затвердженої наказом Мінпаливенерго України 17 січня 2002 № 19

Інспектор ВАТ "Львівобленерго" Стрийський РЕС Стратко В.В.

Постачальник електричної енергії:

(Підпис) М.П.

Споживач: Енергетик Шевчів Б.М.

(Підпис) М.П.

Додаток № 11
до Договору № 41526/00
від „30" 05 2012 р.

АКТ
розмежування балансової належності електромереж та експлуатаційної відповідальності сторін

Постачальник електричної енергії, в особі *Головного інженера Стрийського РЕМ ПАТ ЛОЕ*
(посада)

п. Ониськіва М.В.
(прізвище, ім`я, по батькові)

та Споживач в особі *директора ТзОВ»Видавничий дім»Укрпол»*
(посада)

п. Ковальчук Сергій Миколайович
(прізвище, ім`я, по батькові)

цим актом установили :

1. Перелік об'єктів споживача та категорія надійності електропостачання:

№ п/п	Перелік об'єктів споживача, Їх адреса	Потуж-Ність (кВт)	Категорія надійності	
			Згідно визначення ПУЕ	Гарантована схемою
1	ТзОВ «Видавничий дім»Укрпол» друкарня	850,0	II	II
	М.Стрий вул..Промислова 2а	(вісімсот п»ятьдесять)		

2. Схема електропостачання об'єкта споживача : в додаток 6

Навантаження 850,0 кВт

3. Балансова належність електромереж та установок :
Постачальника електричної енергії *ПС-110\35\10кВ №30»Стрий»*

Споживача: *дві комірки 10кВ №№18,20,КЛ-10кВ ком.№18,20 до КТП-10\0,4кВ 1000кВА,ЛЕП-0,4кВ від КТП-10/0,4кВ до об»єкту та все електрообладння об»єкту*

4. Межа балансової належності електромереж та установок встановлюється *на приєднаннях 10кВ в ЗРУ-10кВ ПС-30 ком.18 до СШ-1,на приєднаннях 10кВ в ЗРУ-10кВ ПС-30 ком.№20 до СШ-11*

5. Межа експлуатаційної відповідальності електромереж та установок встановлюється : *на приєднаннях10кВ в ЗРУ-10кВ ПС-30 ком №18 до СШ-1,на приєднаннях 10кВ ПС-30 ком №20 доСШ-11*

6.Постачальник електричної енергії несе відповідальність за :
ПС-110/35/10кВ №30 «Стрий»,та стан контактних з»єднань 10кВ на приєднаннях 10кВ ком№18,20 до СШ-1 та СШ-11 10кВ

7. Споживач несе відповідальність за :
Дві комірки 10кВ №№18,20, КЛ-10кВ ком№№18,20 до КТП-10/0,4кВ 100кВА,КТП-10/0,4кВ,ЛЕП-0,4від КТП-10/0,4кВ до об»єкту та все електрогосподарство об»єкту

8. Сторони договору зобов'язуються забезпечити на своїх територіях охорону електромережі іншої Сторони за договором та цілодобовий вільний доступ персоналу для проведення необхідних робіт по обслуговуванню електромережі.

Цей акт є невід`ємною частиною Договору про постачання електричної енергії, складений в двох примірниках – для Споживача та Постачальника .

Постачальник електричної енергії	Споживач
(П.І.Б., Підпис)	Кобельчук С.М. (П.І.Б., Підпис)
М. П.	М. П.

Виконавець
(П.І.Б., Підпис)

Відділ електропостачання ВАТ "Львівобленерго"

Додаток № 12
До Договору № 41526/00
від „30" 05 2012 р.

Дані про відпуск електроенергії субспоживачам

№	Назва об'єкту	Адреса	Приєднана потужність кВА (кВт)	Дозволена потужність (кВт)	Власна потужність (кВт)	Дані приладів обліку: Місце встановлення приладу обліку	№ приладу обліку	Вид енергії СА,СР,СГ	Дані розрахункового коефіцієнта: І т-ра	U т-ра	Розр. коеф.	Клас (ступінь) напруги кВ	Тарифна група	Втрати електроенергії: в ЛЕП %	в трансформаторі: Змінні %	Постійні кВт., кВАрг.	Тривалість роботи об'єкта в тиждень (робочих днів/год в день)

* У випадку заміни розрахункового електролічильника або трансформатора струму чи напруги, сторонами складається відповідний документ, який вважається невід'ємною частиною договору.

Постачальник електричної енергії

МП (П.І.Б., Підпис)

Споживач

Ковальчук С.М.

МП (П.І.Б., Підпис)

Виконавець

Сташко В.В. (П.І.Б., Підпис)

Акт про використану електричну енергію

за розрахунковий період _____201__р.
(місяць)

ПЗОВ = Великий Дім - Україна 2

повна юридична назва Споживача

№ та дата договору 41526/00
дата запису показів

№	Назва об'єкта	№ приладів обліку	Вид енергії СА СР ГР	Покази приладів обліку		Різниця	Розрахунковий коефіцієнт	Витрата	Втрати			Разом	Примітки (надходження "+"/віддача "-")
				поточні	попередні				в ЛЕП %	в трансформаторах			
										змінні %	постійні кВт·год, кВАр год		
1	2	3	4	5	6	7	8	9	10	11	12	13	14
1	Фрукторія	2271658	СА	000053,640	–	–	1500	–	0	–	–	–	+
2		А.26	СР	000028,440	–	–				–	–	–	+
3			СГ	000000,000	–	–				–	–	–	–
4													
5	Фрукторія	2277541	СА	000284,498	–	–	1500	–	0	–	–	–	+
6		А-28	СР	000136,981	–	–				–	–	–	+
7			СГ	000000,000	–	–				–	–	–	+
8													
9													
10													
11													
12													
13													
14													
15													
Всього по об'єктах Споживача													
в тому числі по субспоживачах													

У колонці 4 вказати одне із: СА – споживання активної електроенергії;
СР – споживання реактивної електроенергії;
ГР – генерація реактивної електроенергії.

- Акти про використану електричну енергію складається в двох примірниках окремо на активну електроенергію та реактивну електроенергію
- Акти про використану електричну енергію Субспоживача погоджується Основним споживачем

Постачальник електричної енергії

(П.І.Б., Підпис)

М.П.

Споживач:

Ковальчук С.Я.
(П.І.Б., Підпис)

М.П.

[redacted]

191+

Договір № 1/20

купівлі-продажу електроенергії

м.Стрий 18 лютого 2018 р.

Товариство з обмеженою відповідальністю «Альтенерготех», код ЄДРПОУ 37225679., що діє у відповідності до Умов та Правил здійснення підприємницької діяльності з постачання електричної енергії на підставі Ліцензії на право здійснення підприємницької діяльності з постачання електричної енергії відповідно до постанови НКРЕ КП № 622,від 03.07.2018р в особі директора Городецького Марка Володимировича, який діє на підставі Статуту, надалі "Постачальник", з одного боку, та **Товариство з обмеженою відповідальністю «Видавничий дім «Укрпол»** (код ЄДРПОУ 32802333), в особі Генерального директора Ковальчука Сергія Миколайовича, що діє на підставі статуту, надалі "Споживач", з іншого боку, керуючись Законом України "Про електроенергетику", відповідно Умов та Правил здійснення підприємницької діяльності з передачі електричної енергії місцевими (локальними) електромережами, і Умов та Правил здійснення підприємницької діяльності з постачання електричної енергії , уклали цей Договір купівлі-продажу електричної енергії (надалі Договір):

1.Предмет Договору

Постачальник здійснює продаж електричної енергії Споживачу, а Споживач оплачує спожиту електроенергію у відповідності до умов цього Договору та Додатків до нього, що є його невід'ємними частинами.

Предметом продажу є активна електроенергія, що продається в точці продажу, розташування якої установлюється на межі балансової належності електроустановок.

2. Зобов'язання сторін

При виконанні умов цього Договору, а також вирішенні питань, що не обумовлені цим Договором, сторони зобов'язуються керуватися Законом України "Про електроенергетику", Правилами користування електричною енергією, а також іншими нормативними актами.

2.1. Постачальник зобов'язується:

2.1.1. Здійснювати протягом терміну дії Договору цілодобовий продаж електричної енергії Споживачу: – у обсязі, визначеному відповідно до розділу 5 цього Договору: – із дотриманням граничних показників якості електричної енергії, визначених державними стандартами; – забезпечити отримання Споживачем електричної енергії на рівні дозволеної потужності - до 2000 кВт.

2.1.2. Погоджувати із Споживачем обсяг продажу електроенергії у порядку, визначеному розділом 5 цього Договору.

2.1.3 До 5 числа місяця, наступного за розрахунковим, оформлювати купівлю-продаж фактичних обсягів проданої електроенергії за розрахунковий місяць двостороннім Актом із Споживачем.

2.1.4 Повідомляти Споживача письмово про зміни реквізитів (місцезнаходження, найменування, організаційно-правова форма, банківські реквізити тощо) не пізніше, ніж через 5 днів від настання таких змін.

2.1.5. . Укласти договір з відповідною електропередавальною організацією до мереж якої приєднана електроустановка споживача на передачу електричної енергії електромережами.

2.1.6. Повідомляти Споживача про всі зміни тарифів на електричну енергію письмово за п'ять робочих днів до введення їх у дію.

2.1.7. Здійснювати диференційний (погодинний) облік спожитої електроенергії щодобово та передавати місцевій енергопостачальній компанії дані про обсяги споживання електроенергії за

2.1.8 Вимагати від електропередавальної компанії дотримання вимог щодо фактичної категорії струмоприймачів Споживача та гарантованим рівнем надійності електропостачання;

2.1.9. Вимагати від електропередавальної компанії дотримання граничних показників якості електричної енергії на межі балансової належності електромереж в точці продажу.

2.2. Споживач зобов'язується:

2.2.1. Своєчасно, не пізніше 5-го числа поточного розрахункового періоду надавати Постачальнику письмову заявку з зазначенням: - обсягів споживання електроенергії на наступний розрахунковий період за класами напруги споживання; - граничних величин споживання електричної потужності у години ранкового та вечірнього максимуму навантаження енергосистеми.

2.2.2. До 2 числа місяця, наступного за розрахунковим, Споживач оформлює Акт з Електропередавальною організацією , яким підтверджуються фактичні обсяги споживання електроенергії у розрахунковому місяці.

2.2.3. До 5 числа місяця, наступного за розрахунковим, оформлювати купівлю- продаж фактичних обсягів електроенергії за розрахунковий місяць двостороннім Актом із Постачальником.

2.2.4. Проводити з Постачальником розрахунки за спожиту електроенергію у терміни, визначені у Додатку 2 даного Договору.

2.2.5. Після виконання Постачальником умов п. 2.1.5, підписати зміни до договору постачання електричної енергії з відповідною електропередавальною організацією щодо припинення-відновлення продажу(постачання) електричної енергії (Додаток 6 до ПКЕЕ).

2.2.6. Здійснювати диференційний (погодинний) облік спожитої електроенергії та при необхідності щодобово передавати місцевій енергопостачальній компанії дані про обсяги споживання електроенергії за попередню добу факсом або електронною поштою.

2.2.7. Вживати комплекс заходів, спрямованих на запобігання травматизму та загрозі життю, пошкодженню обладнання та продукції, негативним екологічним наслідкам тощо, у разі отримання попередження про відключення (обмеження) згідно з п.6.1 цього Договору.

2.2.8. Повідомляти Постачальника письмово про зміни реквізитів (місцезнаходження, найменування, організаційно-правова форма, банківських реквізитів тощо) не пізніше, ніж через 5 днів від настання таких змін.

3. Права сторін

3.1. Постачальник має право:

3.1.1. Вимагати від Споживача виконання умов цього Договору.

3.1.2. Припиняти постачання електричної енергії Споживачу у випадках, передбачених розділом 6 цього Договору, з залученням персоналу місцевої електропередавальної компанії.

3.1.3. Доступу до розрахункових засобів обліку електричної енергії із залученням персоналу місцевої енергопостачальної компанії

3.2. Споживач має право:

3.2.1. Вимагати від Постачальника виконання умов Договору.

3.2.2. Вимагати відшкодування збитків, завданих Споживачу внаслідок порушення Постачальником умов цього Договору.

3.2.3. Вимагати поновлення постачання електричної енергії після усунення порушень згідно з розділом 6 цього Договору, якщо припинення електропостачання відбулося без розірвання цього Договору.

5.2. Протягом розрахункового періоду Споживач може скорегувати Договірні величини споживання електричної енергії за умов: - передачі до Постачальника листа про збільшення або зменшення Споживачем договірних величин не менш ніж за 5 робочих днів до моменту очікуваного перевищення договірних величин, але не пізніше 15 числа розрахункового періоду; - здійснення Споживачем оплати додатково заявлених Договірних величин. Договірна величина вважається скоригованою у разі отримання Споживачем письмового підтвердження щодо згоди Постачальника на коригування Договірних величин.

6. Умови обмеження та припинення постачання електричної енергії

6.1. У разі несплати за електроенергію у терміни, визначені розділом 7 цього Договору, електропостачання Споживача може бути обмеженим або припиненим Постачальником через місцеву електропередавальну компанію з попередженням не пізніше ніж за 3 робочих дні.

6.2. Відключення не звільняє Споживача від оплати боргу, а також чергових платежів згідно з розділом 7 цього Договору та пені за час прострочення платежу.

7. Тарифи та порядок проведення розрахунків

7.1. Розрахунковий період встановлюється з 24:00 годин останнього числа місяця до такого ж числа наступного місяця.

7.2. Оплата споживання електроенергії здійснюється Споживачем на підставі рахунків на споживання електроенергії, виставлених Постачальником, шляхом перерахування грошових коштів на поточний рахунок Постачальника згідно тарифів та термінів визначених у Додатку 2. Попередня оплата здійснюється не більш чим за один розрахунковий період.

7.3. Перелік точок обліку, за якими буде визначатися обсяг спожитої електроенергії, наведений у Додатку 1 до даного Договору, що є його невід'ємною частиною.

7.4. Середньодобові умовні погодинні обсяги споживання електроенергії Споживачем, для розрахунку знижки до тарифу, наведені у Додатку 3 до даного Договору, що є його невід'ємною частиною.

8. Інші умови

8.1. Цей Договір вступає в силу з дати підписання сторонами та діє безстроково, якщо жодна із Сторін не повідомить іншу сторону про бажання розірвання Договору у відповідності до вимог п.8.2 цього Договору. Договір набирає чинності з моменту підписання договорів з відповідними електропередавальними організаціями , на території здійснення ліцензованої діяльності яких знаходиться Споживач.

8.2. Цей Договір може бути розірваний за ініціативою будь-якої за сторін за умови письмового повідомлення про це іншої не пізніше ніж за двадцять п'ять календарних днів до закінчення розрахункового періоду.

8.3. Внесення змін до цього Договору здійснюється шляхом укладення додаткових угод .

8.4. Сторони цього договору мають статус платника податку на прибуток на загальних умовах, передбачених чинним законодавством України. У разі будь-яких змін у статусі платника податків Сторони зобов'язані повідомити про це одна одну протягом трьох робочих днів з моменту їх виникнення. Неподання або несвоєчасне подання Споживачем письмової заявки згідно п.2.2.1 не є підставою для розірвання Договору, а призупиняє його дію на наступний місяць.

8.5. Припинення дії цього Договору не звільняє сторони від належного виконання зобов'язань, що виникли під час Договору.

8.6. Споживач має право припинити дію цього Договору у випадку укладення аналогічного договору з іншим Постачальником електричної енергії.

8.7. Листування за цим Договором здійснюється за допомогою поштового, факсимільного або електронного зв'язку.

4.1. Відповідальність Постачальника:

4.1.1. Постачальник несе відповідальність за постачання електричної енергії Споживачу: - в обсягах та із забезпеченням договірної величини потужності, визначеними згідно з вимогами цього Договору; - із дотриманням вимог щодо фактичної категорії струмоприймачів Споживача та гарантованим рівнем надійності електропостачання; - із дотриманням граничних показників якості електричної енергії на межі балансової належності електромереж в точці продажу.

4.1.2. У разі перерви в постачанні електричної енергії Споживачу з вини Постачальника, Постачальник відшкодовує Споживачу всі збитки, завдані у зв'язку із припиненням постачання електричної енергії.

4.1.3. Якщо Постачальник з обставин, що не залежать від виконання Споживачем умов цього Договору, протягом розрахункового періоду вимушений припинити продаж електричної енергії Споживачу, про що повідомляє Споживача не пізніше ніж за 30 (тридцять) робочих днів, електропостачання Споживача здійснюється електропередавальною організацією, у відповідності до Правил користування електричною енергією. У такому випадку сторонами оформлюється акт звірки розрахунків, відповідно до якого здійснюються остаточні розрахунки за період постачання: - якщо сума фактично сплачених Споживачем за електроенергію коштів, перевищує вартість електроенергії, спожитої Споживачем на момент припинення постачання, надлишкові сплачені кошти підлягають поверненню Споживачу Постачальником протягом трьох банківських днів з дати складення акту та його підписання Споживачем; - якщо вартість електроенергії, спожитої Споживачем на момент припинення постачання, перевищує суму сплачених Споживачем за електроенергію коштів, Споживач здійснює повну оплату за спожиту електроенергію протягом трьох банківських днів з дати складення акту.

4.1.4. У разі несвоєчасного повернення Сторонами коштів, у випадках передбачених п.4.1.3 цього Договору, винна Сторона сплачує іншій пеню за кожний день прострочення платежу, враховуючи день фактичної оплати, у розмірі, що обчислюється, виходячи із подвійної облікової ставки Національного банку України, яка діяла в період, за який сплачується пеня від суми несвоєчасно повернених коштів.

4.1.5. Постачальник не несе відповідальності перед Споживачем, у разі порушення Споживачем умов п.2.2 даного Договору.

4.2. Споживач несе відповідальність за:

4.2.1. Своєчасне внесення платежів згідно з цим Договором (Додаток 2). За несвоєчасне внесення платежів Споживач сплачує Постачальнику пеню за кожний день прострочення платежу, враховуючи день фактичної оплати у розмірі, що обчислюється, виходячи із подвійної облікової ставки Національного банку України. Сума пені зазначається у розрахунковому документі окремим рядком.

4.2.2. За безперебійне функціонування власної АСКОЕ та формування звітів згідно вимог електропередавальної організації.

4.3. Форс-мажорні обставини

4.3.1. Сторони не несуть відповідальності за повне або часткове невиконання зобов'язань за цим Договором, якщо воно є результатом дії обставин непереборної сили. Термін виконання таких зобов'язань відкладається на строк дії обставин непереборної сили. Факт наявності і строк дії форс-мажорних обставин підтверджується довідкою, виданою Торгово-Промисловою Палатою України.

4.3.2. Сторона, для якої виконання зобов'язань стало неможливим внаслідок дії обставин непереборної сили повинна не менш ніж через п'ять календарних днів письмово повідомити іншу сторону про початок, можливий термін та дату припинення дії обставин непереборної сили.

5. Порядок визначення договірних величин споживання електричної енергії

5.1. Договірна величина споживання електричної енергії дорівнює обсягам, зазначеним у заявці, наданій Споживачем відповідно до п.2.2.1 цього Договору.

8.8. Сторони на момент підписання даного договору підтверджують, що вони є платниками податку на прибуток на загальних.

9. Юридичні адреси та банківські реквізити сторін

Постачальник

ТзОВ «Альтенерготех»

82400, Львівська обл., м. Стрий,вул. Матійціва,4а
ЄДРПУ:37225679
р/р UA173253210000026006053812868
Стрийське відділення ЗГРУ КБ « Приватбанк»
МФО 325321
ІПН 372256713116,СП ПДВ 200069759
Тел ,324544050

Директор **Городецький М.В.**

Споживач

ТзОВ "Видавничий Дім "УКРПОЛ"
Юридична адреса: м. Стрий, вул. Промислова, 2А
ЄДРПОУ 32802333
р/р UA433209840000026003210381763
ПАТ "ПроКредит БАНК " м. Київ МФО 320984
Подат. свідоцтво 100343643
Індив. подат. № 328023313110

Генеральний директор **С.М.Ковальчук**

Посада	П.І.Б.	Підпис	Дата
Юридичний відділ	Марчишин Р.С.		14.07.20
Комерційний директор	—	—	—
Фінансовий відділ	Лесько С.Я.		28.07.20р.
Начальник служби безпеки	—	—	—
Відповідальна особа	Б.Д. Чорний		14.07.20
Головний бухгалтер	Жаренко Н.Ю.		14.07.20
—	—	—	—

Додаток 2 до Договору№___\17
від "__" _____ 2017 р.

Тарифи та строки оплати споживання електроенергії

1.Оплата за споживання електроенергії здійснюється Споживачем за тарифами такими,

що на 3 % нижче роздрібних тарифів для 2 класу напруги ПАТ "ЛЬВІВОБЛЕНЕРГО", що діють у відповідному розрахунковому періоді - за обсяги електроенергії, спожитої на 2 класі напруги. Споживач має дотримуватися умовного(базового) графіку погодинного добового навантаження.

Для розрахунку графіку добового навантаження використані данні режимної доби наведені у Додатку 3.

2. Оплата електроенергії здійснюється Споживачем ініціативно або на підставі рахунків на планове споживання електроенергії, виставлених Постачальником, шляхом перерахування грошових коштів на розрахунковий рахунок Споживача п'ятьма платежами у такі терміни:

- до 7 - го числа розрахункового місяця – 40 % вартості договірної величини планового споживання електричної енергії;

- до 15 - го числа розрахункового місяця – 20 % вартості договірної величини планового споживання електричної енергії;

- до 15 - го числа розрахункового місяця –20 % вартості договірної величини планового споживання електричної енергії;

- до 7 - го числа місяця, наступного за розрахунковим – решта вартості фактичної величини споживання електричної енергії, на підставі рахунка-фактури на фактичне споживання електроенергії.

За сумісним узгодженням Споживача та Постачальника терміни оплат та алгоритм розрахунку, знижки до тарифу можуть бути скориговані на більш сприятливі, після 3-х місяців постачання та набору статистики по графіку споживання, якщо у цьому буде потреба у Споживача та можливість у Постачальника.

Постачальник	Споживач
ТзОВ «Альтенерготех»	**ТзОВ "Видавничий Дім "УКРПОЛ"**
82400, Львівська обл., м. Стрий,вул. Матійціва,4а	Юридична адреса: м. Стрий, вул. Промислова, 2А
ЄДРПУ:37225679	ЄДРПОУ 32802333
UA173253210000026006053812868	р/р UA433209840000026003210381763
Стрийське відділення ЗГРУ КБ « Приватбанк»	ПАТ "ПроКредит БАНК " м. Київ МФО 320984
МФО 325321	Подат. свідоцтво 100343643
ІПН 372256713116,СП ПДВ 200069759	Індив. подат. № 328023313110
Тел ,324544050	
Директор _____ **Городецький М.В.**	**Генеральний директор** _____ **С.М.Ковальчук**

Посада	П.І.Б.	Підпис	Дата
Юридичний відділ	—	—	—
Операційний директор	—	—	—
Фінансовий відділ	Калько С.Г.		28.07.20р
Начальник служби безпеки	—	—	—
Відповідальна особа	В.Р. Чорний		10.04.20р
Головний бухгалтер	Казанцева Н.Ю.		10.04.20р
—	—	—	—

Додаток №4 до договору № 1/20 про
постачання електричної енергії
від "_18__"___березня_____ 2020р

ПЕРЕЛІК ОБ'ЄКТІВ СПОЖИВАЧА

Товариство з обмеженою відповідальністю «Видавничій дім «Укрпол»

(назва підприємства чи установи)

№ з/п	Назва об'єкту, адреса розташування	Місце установки приладів обліку (ТП, КТП, РУ, ЩУ та ін.)	Дозволена потужність, кВт	Приєднана потужність, кВт	Дані приладів обліку			тр-ри струму (тип, держповірка, номінал)	тр-ри напруги (тип, повірка, номінал)	розрахунковий коефіцієнт	клас напруги в точці продажу	тарифна група*	Початкові показання	
					№ електролічильника	тип електролічильника, номінал	рік Держ. повірки, клас точності							
1	РП-10кВ «Укрпол», 82400, Львівська обл., м. Стрий, вул.. Промислова, 2А	РП-10кВ «Укрпол»	2000	2000	2277541	LZQJ-XC s1f6-ab-5bb-d4-060010-e50/q	2020 1,0	ТОЛ-10 I/2020 200/5	НАМИ-10 I/2020 10000/100	4000	10	1	А.сп	3494,953
													А.гн	0,000
													Р.сп	1701,579
													Р.гн	114,008
2	РП-10кВ «Укрпол», 82400, Львівська обл., м. Стрий, вул.. Новаківського, 7	РП-10кВ «Укрпол»	600	630	36118487	SL761CO71	2020 1.0	1000/5	----------	200	0,4		А сп 0,00 А гн 0,00 Р сп 0,00 Р гн 0,00	

Примітка. *У разі тимчасового порушення розрахункового обліку електричної енергії не з вини Споживача обсяг електричної енергії, використаної Споживачем від дня порушення розрахункового обліку до дня відновлення розрахункового обліку, за згодою сторін, може бути визначений на підставі показів технічних (контрольних) засобів обліку або розрахований Постачальником електричної енергії за середньодобовим обсягом споживання електричної енергії попереднього розрахункового періоду до порушення розрахункового обліку або наступного після відновлення розрахункового обліку періоду.*

Постачальник

_____

(підпис, П.І.Б.)

М.п

Споживач

_____

(підпис, П.І.Б.)

"___"_____20___ р.

Додаток №4 до договору № 1/20 про
постачання електричної енергії
від "_18__"___березня_____ 2020р

ПЕРЕЛІК ОБ'ЄКТІВ СПОЖИВАЧА

Товариство з обмеженою відповідальністю «Видавничій дім «Укрпол»

(назва підприємства чи установи)

№ з/п	Назва об'єкту, адреса розташування	Місце установки приладів обліку (ТП, КТП, РУ, ЩУ та ін.)	Дозволена потужність, кВт	Приєднана потужність, кВт	Дані приладів обліку			тр-ри струму (тип, держповірка, номінал)	тр-ри напруги (тип, повірка, номінал)	розрахунковий коефіцієнт	клас напруги в точці продажу	тарифна група*	Початкові показання	
					№ електролічильника	тип електролічильника, номінал	рік Держ. повірки, клас точності							
1	РП-10кВ «Укрпол», 82400, Львівська обл., м. Стрий, вул.. Промислова, 2А	РП-10кВ «Укрпол»	2000	2000	2277541	LZQJ-XC s1f6-ab-5bb-d4-060010-e50/q	2020 1,0	ТОЛ-10 I/2020 200/5	НАМИ-10 I/2020 10000/100	4000	10	1	А.сп	3494,953
													А.гн	0,000
													Р.сп	1701,579
													Р.гн	114,008
2	РП-10кВ «Укрпол», 82400, Львівська обл., м. Стрий, вул.. Новаківського, 7	РП-10кВ «Укрпол»	600	630	36118487	SL761CO71	2020 1.0	1000/5	----------	200	0,4		А сп 0,00 А гн 0,00 Р сп 0,00 Р гн 0,00	

Примітка. *У разі тимчасового порушення розрахункового обліку електричної енергії не з вини Споживача обсяг електричної енергії, використаної Споживачем від дня порушення розрахункового обліку до дня відновлення розрахункового обліку, за згодою сторін, може бути визначений на підставі показів технічних (контрольних) засобів обліку або розрахований Постачальником електричної енергії за середньодобовим обсягом споживання електричної енергії попереднього розрахункового періоду до порушення розрахункового обліку або наступного після відновлення розрахункового обліку періоду.*

Постачальник

_____

(підпис, П.І.Б.)

М.п

Споживач

_____

(підпис, П.І.Б.)

"___"_____20___ р.

Додаток 2 до Договору№___\17
від "__" _____ 2017 р.

Тарифи та строки оплати споживання електроенергії

1.Оплата за споживання електроенергії здійснюється Споживачем за тарифами такими,

що на 3 % нижче роздрібних тарифів для 2 класу напруги ПАТ "ЛЬВІВОБЛЕНЕРГО", що діють у відповідному розрахунковому періоді - за обсяги електроенергії, спожитої на 2 класі напруги. Споживач має дотримуватися умовного(базового) графіку погодинного добового навантаження.

Для розрахунку графіку добового навантаження використані данні режимної доби наведені у Додатку 3.

2. Оплата електроенергії здійснюється Споживачем ініціативо або на підставі рахунків на планове споживання електроенергії, виставлених Постачальником, шляхом перерахування грошових коштів на розрахунковий рахунок Споживача п'ятьма платіжками у такі терміни:

- до 7 - го числа розрахункового місяця – 40 % вартості договірної величини планового споживання електричної енергії;

- до 15 - го числа розрахункового місяця – 20 % вартості договірної величини планового споживання електричної енергії;

- до 25 - го числа розрахункового місяця –20 % вартості договірної величини планового споживання електричної енергії;

- до 7 - го числа місяця, наступного за розрахунковим – решта вартості фактичної величини споживання електричної енергії, на підставі рахунка-фактури на фактичне споживання електроенергії.

За сумісним узгодженням Споживача та Постачальника терміни оплати та алгоритм розрахунку, знижки до тарифу можуть бути скориговані на більш сприятливі, після 3-х місяців постачання та набору статистики по графіку споживання, якщо у цьому буде потреба у Споживача та можливість у Постачальника.

Постачальник	Споживач
ТзОВ «Альтенерготех»	**ТзОВ «Видавничий Дім «Укрпол»**
82400, Львівська обл., м. Стрий,вул. Матійціва,4а ЄДРПУ:37225679 UA173253210000026006053812868 Стрийське відділення ЗГРУ КБ « Приватбанк» МФО 325321 ІПН 372256713116,СП ПДВ 200069759 Тел ,324544050	82400, Львівська обл.,м.Стрий , вул. Промислова, 2а, Код за ЄДРПОУ: 32802333 , UA433209840000026003210381763, МФО 320984
Директор _____ **Городецький М.В.**	**Генеральний директор** **С.М.Ковальчук**

Додаток 2 до Договору№___\17
від "__" _____ 2017 р.

Тарифи та строки оплати споживання електроенергії

1.Оплата за споживання електроенергії здійснюється Споживачем за тарифами такими,

що на 3 % нижче роздрібних тарифів для 2 класу напруги ПАТ "ЛЬВІВОБЛЕНЕРГО", що діють у відповідному розрахунковому періоді - за обсяги електроенергії, спожитої на 2 класі напруги. Споживач має дотримуватися умовного(базового) графіку погодинного добового навантаження.

Для розрахунку графіку добового навантаження використані данні режимної доби наведені у Додатку 3.

2. Оплата електроенергії здійснюється Споживачем ініціативо або на підставі рахунків на планове споживання електроенергії, виставлених Постачальником, шляхом перерахування грошових коштів на розрахунковий рахунок Споживача п'ятьма платіжками у такі терміни:

- до 7 - го числа розрахункового місяця – 40 % вартості договірної величини планового споживання електричної енергії;

- до 15 - го числа розрахункового місяця – 20 % вартості договірної величини планового споживання електричної енергії;

- до 25 - го числа розрахункового місяця –20 % вартості договірної величини планового споживання електричної енергії;

- до 7 - го числа місяця, наступного за розрахунковим – решта вартості фактичної величини споживання електричної енергії, на підставі рахунка-фактури на фактичне споживання електроенергії.

За сумісним узгодженням Споживача та Постачальника терміни оплати та алгоритм розрахунку, знижки до тарифу можуть бути скориговані на більш сприятливі, після 3-х місяців постачання та набору статистики по графіку споживання, якщо у цьому буде потреба у Споживача та можливість у Постачальника.

Постачальник	**Споживач**
ТзОВ «Альтенерготех»	**ТзОВ «Видавничий Дім «Укрпол»**
82400, Львівська обл., м. Стрий,вул. Матійціва,4а ЄДРПУ:37225679 UA173253210000026006053812868 Стрийське відділення ЗГРУ КБ « Приватбанк» МФО 325321 ІПН 372256713116,СП ПДВ 200069759 Тел ,324544050	82400, Львівська обл.,м.Стрий , вул. Промислова, 2а, Код за ЄДРПОУ: 32802333 , UA433209840000026003210381763, МФО 320984
Директор _____ **Городецький М.В.**	**Генеральний директор** _____ **С.М.Ковальчук**

Додаток № 1а до договору №1/20
про постачання електричної енергії
від «_18_»____березня__ 2020 р.

Однолінійна схема

Точки розподілу мереж:

1. Межа балансової відповідальності
2. Точка продажу електроенергії
3. Точка встановлення ком. Обліку

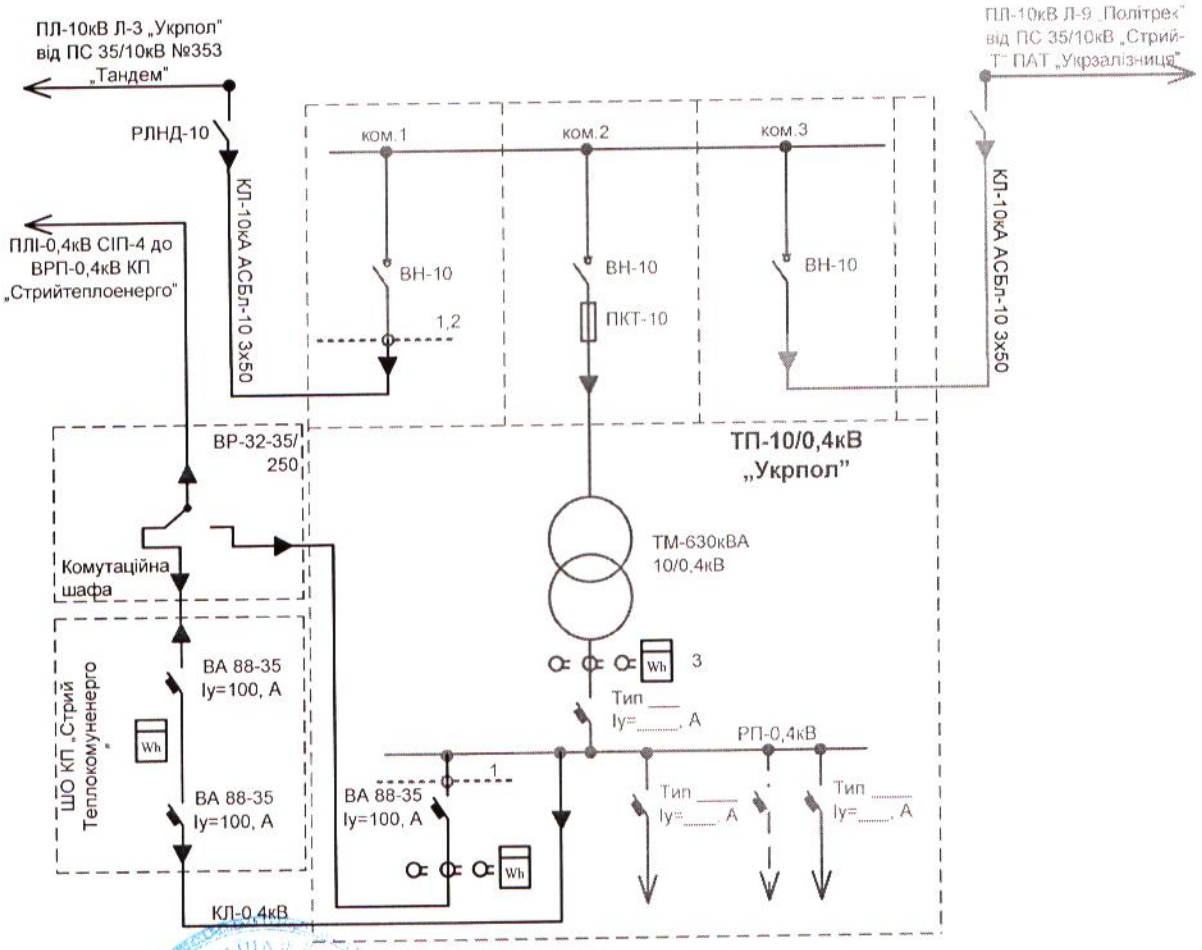

Акт склала електропередавальна організація:

Городецький М. В. / _____
(П.І.Б., *підпис)*

_____ / _____
(П.І.Б., *підпис)*

"____" _____20___ р.
М.П.

Постачальник:

Городецький М. В. / _____
(П.І.Б., *підпис)*

_____ / _____
(П.І.Б., *підпис)*

"____" _____20___ р.
М.П.

Споживач:

Ковальчк С. М. / _____
(П.І.Б., *підпис)*

"____" _____20___ р.
М.П.

Додаток № 1а до договору №1/20
про постачання електричної енергії
від « 18 » березня 2020 р.

Однолінійна схема

Точки розподілу мереж:

1. Межа балансової відповідальності
2. Точка продажу електроенергії
3. Точка встановлення ком. Обліку

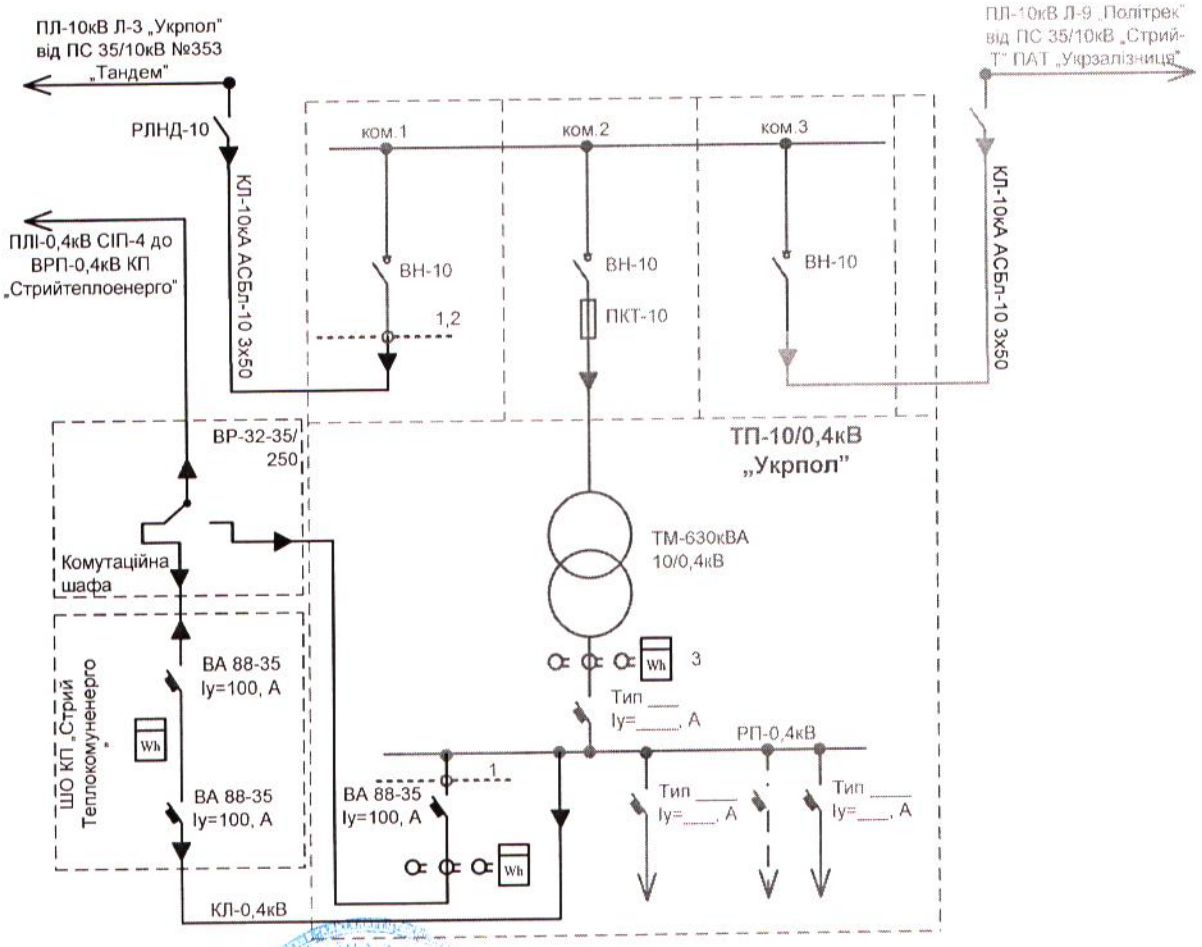

Акт склала електропередавальна організація:

Городецький М. В. / _____
(П.І.Б., *підпис)*

_____ / _____
(П.І.Б., *підпис)*

"____" _____20___ р.
М.П.

Постачальник:

Городецький М. В. / _____
(П.І.Б., *підпис)*

_____ / _____
(П.І.Б., *підпис)*

"____" _____20___ р.
М.П.

Споживач:

Ковальчк С. М. / _____
(П.І.Б., *підпис)*

"____" _____20___ р.
М.П.

Додаткова Угода
про внесення змін до Договору
споживача про надання послуг з розподілу електричної енергії
№ 4152600 від 01 січня 2019 року.

м. Стрий " 04 " грудня 2020р.

ОПЕРАТОР СИСТЕМИ: ПРИВАТНЕ АКЦІОНЕРНЕ ТОВАРИСТВО "ЛЬВІВОБЛЕНЕРГО" в особі **заступника начальника з комерційного обліку Південного РЕМ Твердовського П.С.**, що діє на підставі **довіреності № 112-58/2 від 01.09.2020 року**,
з одного боку , і

СПОЖИВАЧ: ТОВАРИСТВО З ОБМЕЖЕНОЮ ВІДПОВІДАЛЬНІСТЮ " ВИДАВНИЧИЙ ДІМ " УКРПОЛ "
в особі **директора В.Чорнея,**
що діє на підставі **довіреності № 08/10/2020-Ю від 08 жовтня 2020 року,**
з іншого боку ,
уклали Додаткову Угоду про наступне :

1. ОПЕРАТОР СИСТЕМИ І СПОЖИВАЧ домовились про внесення наступних змін до договору № 4152600 від 01 січня 2019 р. споживача про надання послуг з розподілу електричної енергії:

1.1. Доповнити Договір споживача про надання послуг з розподілу електричної енергії № 4152600 від 01 січня 2019 р. додатком № 7 " Однолінійна схема " (додаток № 7 від " 04 " грудня 2020 р. додається).

1.2. Доповнити Договір споживача про надання послуг з розподілу електричної енергії № 4152600 від 01 січня 2019 р. додатком № 11 " Відомості про розрахункові засоби обліку активної та реактивної електричної енергії субспоживачів " (додаток № 11 від " 04 " грудня 2020 р. додається).

2. Всі інші умови вищевказаного договору залишаються незмінними, і сторони підтверджують по них свої зобов'язання.

3. Додаткову Угоду складено у двох оригінальних примірниках, по одному для кожної із сторін.

4. Додаткова Угода вступає в силу з моменту підписання її сторонами та вважається невід'ємною частиною до Договору споживача про надання послуг з розподілу електричної енергії.

ОПЕРАТОР СИСТЕМИ	СПОЖИВАЧ
Південний РЕМ ПрАТ "Львівобленерго"	**ТзОВ " ВИДАВНИЧИЙ ДІМ " УКРПОЛ "**
82100, м. Дрогобич, вул. Стрийська, 118/2	82400, Львівська обл., м. Стрий, вул. Промислова, 2А
р/р UA213257960000026003310583902	код ЄДРПОУ: 32802333 ІПН: 328023313110
в ТВБВ №10013/03 філії ЛОУ АТ "Ощадбанк"	Р/рахунок: UA923052990000026005001012028
МФО 325796 ЄДРПОУ 00131587	в АТ КБ "Приватбанк" МФО: 305299
_____ **П.Твердовський**	_____ **В.Чорней**
М.П.	М.П.

Вик.: _____ М.Михайлишин (юрисконсульт)

Додаток №7
до Договору № 4152000
від „09" 12 2020 р.

Однолінійна схема електропостачання

1. точка розподілу електричної енергії;
2. точка захисту від перевантаження;
3. точка встановлення комерційних засобів обліку;
4. точка забезпечення узгодженого рівня надійності електропостачання;
5. точка контролю параметрів якості електричної енергії.

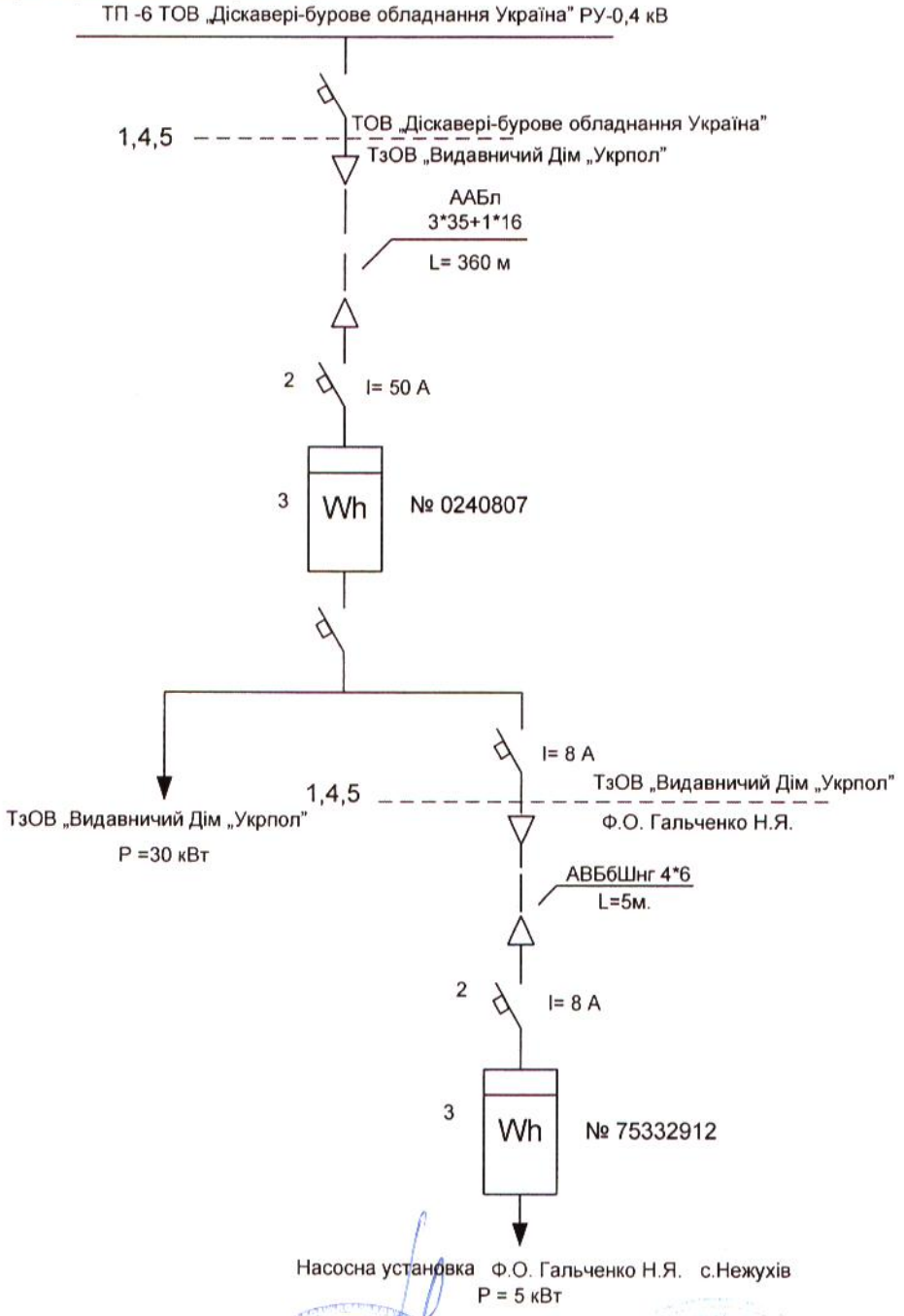

Вихідні дані перевірив: Кам'янка Р.Я.
П.І.Б. (Підпис)

Оператор системи

Твердовський П.С.
(П.І.Б., Підпис) М.П.

Споживач

(П.І.Б., Підпис) М.П.

Примітка:
Інформація, що зазначена у цьому додатку, є істотною та обов'язковою для цього Договору. У разі будь-яких змін, зазначених у цьому Додатку, Споживач (основний споживач) зобов'язаний повідомити про це Оператора системи розподілу та ініціювати внесення змін до Додатку

Додаток № 11
До Договору № 452600
від „04" 12 2020 р.

Відомість про розрахункові засоби обліку активної та реактивної електричної енергії субспоживачів (Оператора системи)

№	Назва об'єкта	Адреса об'єкта	Енергетичний ідентифікаційний код точки розподілу (ЕІС код)	Приєднана потужність кВА (кВт)	Дозволена потужність (кВт)	Власна дозволена потужність (кВт)	Дані приладів обліку						Наявність втрат в технологічних електричних мережах споживача (є/немає)	Ступінь напруги (кВ)	Години роботи в тиждень (робочих днів/год. в день)
							Місце встановлення засобів обліку	№ приладу обліку	Вид енергії СА,СР, СГ	Дані розрахункового коефіцієнта		Розр. коеф.			
										І т-ра	U т-ра				
1	Насосна установка	с.Нежухів		5	5	5	ВШО	75332912	СА, СР, СГ	-	-	1	Є	0,4	7/24
2															
3															
4															
5															
6															
7															
8															
9															
10															
11															
12															
13															
14															

* У випадку заміни розрахункового засобу обліку або трансформатора струму чи напруги, сторонами складається відповідний документ, який вважається невід'ємною частиною договору.

Оператор системи

_____ **Твердовський П.С.**

(П.І.Б., підпис) МП

Споживач

_____

(П.І.Б., підпис) МП

Виконавець
Кам'янка Р.Я._____(П.І.Б., підпис)

Додаткова Угода
про внесення змін до Договору
споживача про надання послуг з розподілу електричної енергії
№ 4152600 від 01 січня 2019 року.

м. Стрий " 26 " листопада 2020 р.

ОПЕРАТОР СИСТЕМИ: ПРИВАТНЕ АКЦІОНЕРНЕ ТОВАРИСТВО "ЛЬВІВОБЛЕНЕРГО" в особі **заступника начальника з комерційного обліку Південного РЕМ Твердовського П.С.**, що діє на підставі **довіреності № 112-58/2 від 01.09.2020 року**,
з одного боку , і
СПОЖИВАЧ : ТОВАРИСТВО З ОБМЕЖЕНОЮ ВІДПОВІДАЛЬНІСТЮ " ВИДАВНИЧИЙ ДІМ " УКРПОЛ "
в особі **директора В.Чорнея,**
що діє на підставі **довіреності № 08/10/2020-Ю від 08 жовтня 2020 року,** з іншого боку,
уклали Додаткову Угоду про наступне :

1 ОПЕРАТОР СИСТЕМИ І СПОЖИВАЧ в зв'язку з збільшенням потужності (по об'єкту: нежитлові будівлі та споруди – м. Стрий, вул. Промислова, 2А), домовились про внесення наступних змін до договору № 4152600 від 01 січня 2019 р. споживача про надання послуг з розподілу електричної енергії:

1.1. Додаток № 2 " Паспорт точки (точок) розподілу електричної енергії " до Договору № 4152600 від 01 січня 2019 р. викласти в новій редакції (додаток № 2 від " 26 " листопада 2020 р. додається);

1.2. Додаток № 3 " Відомості про розрахункові засоби обліку активної та реактивної електричної енергії " до Договору № 4152600 від 01 січня 2019 р. викласти в новій редакції (додаток № 3 від " 26 " листопада 2020 р. додається);

1.3. Додаток № 4 " Порядок розрахунків " до Договору № 4152600 від 01 січня 2019 р. викласти в новій редакції (додаток № 4 від " 26 " листопада 2020 р. додається);

1.4. Додаток № 5 " Порядок участі Споживача в графіках обмеження електроспоживання та графіках аварійних відключень " до Договору № 4152600 від 01 січня 2019 р. викласти в новій редакції (додаток № 5 від " 26 " листопада 2020 р. додається);

1.5. Додаток № 6 " Акт розмежування балансової належності електромереж та експлуатаційної відповідальності сторін " до Договору № 4152600 від 01 січня 2019 р. викласти в новій редакції (додаток № 6 від " 26 " листопада 2020 р. додається);

1.6. Додаток № 7 " Однолінійна схема " до Договору № 4152600 від 01 січня 2019 р. викласти в новій редакції (додаток № 7 від " 26 " листопада 2020 р. додається);

1.7. Додаток № 8 " Порядок розрахунку втрат електроенергії в мережі споживача " до Договору № 4152600 від 01 січня 2019 р. викласти в новій редакції (додаток № 8 від " 26 " листопада 2020 р. додається);

1.8. Додаток № 11 " Відомості про розрахункові засоби обліку активної та реактивної електричної енергії субспоживачів " до Договору № 4152600 від 01 січня 2019 р. викласти в новій редакції (додаток №11 від " 26 " листопада 2020 р. додається).

1.9. Доповнити договір № 4152600 від 01 січня 2019 р. додатком № 10 " Договір про надання послуг з компенсації перетікань реактивної електричної енергії " (додаток №10 від " 26 " листопада 2020р. додається).

2. Всі інші умови вищевказаного договору залишаються незмінними, і сторони підтверджують по них свої зобов'язання.

3. Додаткову Угоду складено у двох оригінальних примірниках, по одному для кожної із сторін.

4. Додаткова Угода вступає в силу з моменту підписання її сторонами та вважається невід'ємною частиною до Договору споживача про надання послуг з розподілу електричної енергії.

ОПЕРАТОР СИСТЕМИ	СПОЖИВАЧ
Південний РЕМ ПрАТ "Львівобленерго"	ТзОВ " ВИДАВНИЧИЙ ДІМ " УКРПОЛ "
82100 м. Дрогобич, вул. Стрийська, 118/2	82400, Львівська обл., м. Стрий, вул. Промислова, 2А

Додаток №2
до Договору № 1152605
від „26" 11 2020р.

Паспорт точки (точок) розподілу електричної енергії

Інформація щодо об'єкта споживача:

Вид об'єкта ____друкарня_____.

Адреса об'єкта: _____м.Стрий,вул.Промислова,2а _____.

Приєднана потужність _____2000____ кВт.

Дозволена потужність* _1795____ кВт, в т.ч. 1 кат. __0___ кВт, 2 кат. _1795___ кВт, 3 кат. _0____ кВт,
** дозволена потужність може бути розділена по окремих вводах/точках обліку/точках розподілу відповідно до умов договору та/або ТУ*

Категорія надійності струмоприймачів _____Друга_____,

Оператор системи - **ПрАТ «Львівобленерго»**

№ п/п	ЕІС-код точки комерційного обліку	Ступінь напруги (кВ)	Схема живлення (основна/ резервна)	Дозволена потужність, (кВт)**	Встановлені запобіжники чи запобіжні автомати		
					тип	напруга (кВ)	струм (А)
1.1	62Z9700792682702	10	основна	1795	автоматичний вимикач	0,38	800
1.2	62Z8990159209087	10	резерв	-	автоматичний вимикач	0,38	752
	-	-	-	-	-	-	-

*** у разі, якщо дозволена потужність розділена по окремих вводах/точках обліку/точках розподілу відповідно до умов договору та/або ТУ*

Місце встановлення окремих елементів генеруючої установки (генеруючих установок)
_____ - _____.
(назва елементу) *(місце встановлення)*

Фіксація наявності генерації в мережу з датою початку генерації, яка збігається з датою улаштування вузла обліку _____, покази засобу комерційного обліку _____, зафіксовані на дату улаштування засобу комерційного обліку.

Наявність електроопалювальної установки _____ (потужність, кВт).

Межа розподілу (точка розподілу електричної енергії) встановлюється на межі балансової належності мереж відповідно до акта розмежування балансової належності електричних мереж (за ознаками права власності) та експлуатаційної відповідальності сторін, який є додатком N 6 до Договору споживача про розподіл електричної енергії.

Однолінійна схема (схема електропостачання споживача із зазначенням ліній, що живлять електроустановки споживача, і точок їх приєднання), відображається в додатку N 7 до Договору споживача про розподіл електричної енергії.

Відомості про засіб (засоби) вимірювання обліку активної та реактивної електричної енергії, що використовується на об'єкті (об'єктах) споживача, сторона, відповідальна за збереження тощо зазначаються в додатку N 3 "Відомості про розрахункові засоби обліку активної та реактивної електричної енергії" до Договору споживача про розподіл електричної енергії.

У разі виникнення зобов'язань Споживача щодо оплати послуг з компенсації перетікань реактивної електричної енергії, сторонами застосовується додаток №10 до Договору споживача про надання послуг з розподілу електричної енергії.

За необхідності, інформація щодо порядку участі споживача в графіках обмеження електроспоживання та графіках відключень, порядку розрахунку втрат електроенергії в мережах споживача та рівнів екологічної, аварійної та технологічної броні електропостачання Споживача, зазначаються в додатках №№ 5, 8 та 9.

Паспорт точки розподілу за об'єктом споживача є невід'ємним додатком до публічного договору про надання послуг з розподілу електричної енергії.

Усі зміни та доповнення до цього Паспорту оформлюються у разі зміни технічних характеристик об'єкта після отримання послуги з приєднання та/або на підставі узгоджених проектних рішень, виконання яких підтверджено документально.

Виконавець : _____ Лесів І.М.
(підпис, ПІБ)

Паспорт точки розподілу складено "___" _____ 20__ року:

Твердовський П.С. /Заступник начальника з комерційного обліку/

Додаток №3
до Договору № 1152600
від „26" 11 2020р.

Відомості про розрахункові засоби обліку активної та реактивної електричної енергії

Назва об'єкта	Адреса об'єкта	Енергетичний ідентифікаційний код точки розподілу (ЕІС код)	Приєднана потужність кВА (кВт)	Дозволена потужність (кВт)	Власна дозволена потужність (кВт)	Дані приладів обліку						Наявність втрат в технологічних електричних мережах споживача (є/немає)	Ступінь напруги (кВ)	Години роботи в тиждень (робочих днів/год. в день)
						Місце встановлення засобів обліку	№ приладу обліку	Вид енергії СА,СР, СГ	Дані розрахункового коефіцієнта		Розр. коеф.			
									І т-ра	U т-ра				
друкарня	м.Стрий,вул.Промислова,2а	62Z9700792682702	2000	1795	1795	РУ-10кВ	9153907	СА, СР, СГ	200/5	10/0,1	4000	немає	10	7/24
Друкарня, резерв	м.Стрий,вул.Промислова,2а	62Z8990159209087	-	-	-	РУ-10кВ	9153908	СА, СР, СГ	200/5	10/0,1	4000	немає	10	7/24

* У випадку заміни засобів обліку (лічильник, трансформатор струму, трансформатор напруги), сторонами складається відповідний документ, який вважається невід'ємною частиною договору.

Оператор системи

(П.І.Б., підпис) МП

Виконавець
Лесів І.М. (П.І.Б., підпис)

Споживач

(П.І.Б., підпис) МП

УКРАЇНА Товариство з обмеженою відповідальністю «ВИДАВНИЧИЙ ДІМ «УКРІНФО» КОД 32802393 м. Стрий, вул. Промислова, 2А

Додаток №4
до Договору № 415260 від 01.01.2019
від " 26 " листопада 2020 р.

Порядок розрахунків

1. Розрахунок Споживача з Оператором системи здійснюється у грошовій формі за чинними тарифами, які встановлюються відповідно до положень нормативно-правових документів НКРЕКП, згідно з договором споживача про надання послуг з розподілу електричної енергії.
2. Тариф (ціна) за послуги з розподілу електричної енергії на ринку електричної енергії затверджується Регулятором та розміщується на офіційному сайті Оператора системи.
3. Розрахунковим місяцем (періодом) вважається **календарний місяць** (з першого по останнє число місяця включно).
4. Якщо укладено новий договір, перший розрахунковий період починається з дня початку розподілу електроенергії і закінчується в останній день відповідного календарного місяця. У випадку припинення дії договору розрахунковий період для останнього платежу починається з першого дня останнього календарного місяця постачання електричної енергії та закінчується в останній день постачання електричної енергії.
5. Обсяг спожитої електричної енергії визначається згідно з Кодексом комерційного обліку.
6. Споживач, який за умовами п. 5.4 Договору самостійно здійснює розрахунки за послугу з розподілу з Оператором системи, оплачує цю послугу на умовах повної попередньої оплати.
Розмір очікуваного обсягу споживання електричної енергії визначається у розмірі фактичних значень обсягу розподіленої електричної енергії за попередній період.
Якщо фактичне значення обсягу розподіленої електричної енергії за попередній період дорівнює 0, а так само і для нових споживачів, розмір очікуваного обсягу визначається Оператором системи на основі очікуваних або розрахункових значень обсягу розподіленої електричної енергії на наступний період.
Сума попередньої оплати визначається як добуток розміру очікуваного обсягу і тарифу розрахункового місяця.
Сума попередньої оплати сплачується на поточний рахунок Оператора системи.
Споживач зобов'язаний сплатити суму попередньої оплати не пізніше останнього робочого дня, який передує початку наступного розрахункового періоду.
В разі несвоєчасної оплати Споживач зобов'язаний сплатити Оператору системи пеню в розмірі подвійної облікової ставки НБУ за кожний прострочений день оплати, враховуючи день фактичної оплати, та за весь період прострочення. Крім цього, Споживач зобов'язаний сплатити суму боргу з урахуванням встановленого індексу інфляції за весь час прострочення, а також три проценти річних від простроченої суми.
7. Під час визначення суми платежу остаточного розрахунку за поточний розрахунковий період Оператором системи враховуються суми проведених попередніх платежів у поточному розрахунковому періоді.
Надлишкові кошти зараховуються Оператором системи в першу чергу, на погашення заборгованості (з найдавнішим терміном її виникнення) за цим Договором, у другу чергу – в рахунок наступних платежів.
Кошти, перераховані Споживачем в більшому розмірі ніж виставлений рахунок або не в терміни, визначені договором, без погодження із Споживачем можуть бути повернуті Оператором системи на поточний рахунок Споживача.
8. Платежі за надання послуг з розподілу електричної енергії, послуг з компенсації перетікань реактивної електричної енергії, пеня та інші нарахування згідно умов даного Договору, оформлені рахунками Оператора системи, оплачуються Споживачем самостійно протягом 5-ти операційних днів з дня отримання рахунків Споживачем.
9. У разі несвоєчасної оплати платежів, обумовлених даним Договором, Оператор системи проводить Споживачу нарахування плати за неустойку (штраф або пеня) та санкції, що сплачуються відповідно до ст.625 Цивільного кодексу України (індекс інфляції та 3% річних). Оплата послуги з розподілу електричної енергії та плата за неустойку (штраф або пеня) та санкції, що сплачуються відповідно до ст.625 Цивільного кодексу України (індекс інфляції та 3% річних) здійснюються на поточний рахунок Оператора системи.

10. Датою здійснення оплати за виставленим платіжним документом є дата, на яку оплачена сума коштів зараховується на поточний рахунок Оператора системи. Оплата вартості недорахованої електричної енергії здійснюється на поточний рахунок Оператора системи розподілу.

11. У платіжних дорученнях або інших платіжних (розрахункових) документах, в разі сплати на поточний рахунок Оператора системи, має обов'язково зазначатись така інформація: назва послуги або вид іншого платежу (індекс інфляції, пені, та інші нарахування); період, за який проводиться розрахунок; дата та № рахунка; № особового рахунка; сума податку на додану вартість.

12. У випадку зміни статусу платника податку на додану вартість Споживачем, він зобов'язується повідомити Оператора системи про такі зміни протягом 10 (десяти) календарних днів з моменту переходу на інший статус оподаткування. В разі неналежного та/або несвоєчасного повідомлення Споживач відшкодовує Оператору системи в повному обсязі заподіяні збитки, в тому числі і сплачені Оператором системи штрафні та фінансові санкції за порушення норм податкового законодавства України.

13. За підсумками розрахункового місяця (періоду) Оператор системи оформляє та направляє (надає) Споживачу такі документи:

- акт про прийняття-передавання наданої послуги з розподілу електричної енергії;
- акт про прийняття-передавання наданої послуги з компенсації перетікань реактивної електричної енергії.

Оформлені належним чином Акти Споживач повертає Оператору системи у п'ятиденний термін. У разі неповернення Споживачем належно підтвердженого Акта та відсутності заперечень, останній вважається підтвердженим.

Оператор системи	**Споживач**
_____ **П.Твердовський**	_____ **В.Чорней**
М.П. (підпис, П.І.Б.)	М.П (підпис, П.І.Б.)

Виконавець
_____ М.Михайлишин
(підпис, П.І.Б.)

Додаток №5
до Договору № 4152600 від 01.01.2019
від „26" листопада 2020 р.

Порядок
участі Споживача в графіках обмеження електроспоживання та графіках аварійних відключень

1. Оператор системи для попередження порушення сталої роботи Об'єднаної енергетичної системи України (далі – ОЕС) має право у виняткових випадках, визначених Кодексом систем розподілу, застосовувати заходи регулювання споживання з метою вимушеного зменшення величини споживання електричної енергії та потужності (аварійне розвантаження).
2. Аварійне розвантаження оперативним персоналом ОСР здійснюється згідно з такими графіками:
- графіком обмеження споживання електричної енергії (ГОЕ);
- графіком обмеження споживання електричної потужності (ГОП);
- графіком аварійного відключення споживачів електричної енергії (ГАВ);
- спеціальним графіком аварійних відключень (СГАВ);
- графіком погодинного відключення (ГПВ).
3. ГОЕ, ГОП, ГАВ, ГПВ та СГАВ щорічно складаються та встановлюються Споживачу Оператором системи в терміни/строки та в обсягах, що визначаються згідно з Інструкцією про складання і застосування графіків обмеження та аварійного відключення споживачів та Інструкцією про складання і застосування графіків погодинного відключення електроенергії.
4. Величина черг обмежень обсягів споживання електричної енергії та потужності встановлюється та повідомляється Споживачу Оператором системи на період з 1 жовтня поточного року до 1 жовтня наступного року письмово в термін до 01 вересня поточного року.
5. Споживач зобов'язаний виконати комплекс заходів щодо забезпечення встановлених режимів електроспоживання (визначення струмоприймачів, які підлягають обмеженню та відключенню, порядок оповіщення персоналу, осіб відповідальних за виконання встановлених режимів), а також розробити організаційно-технічні заходи з безаварійної зупинки окремих виробництв та використання власних джерел живлення у разі одержання повідомлення про обмеження в електропостачанні.
6. У разі необхідності Споживач включається в ГАВ, СГАВ, ГПВ. Споживач погоджується, що з переліком ліній, які відключає Оператор системи у разі введення ГАВ, СГАВ, ГПВ та АЧР, Споживач може ознайомитися на офіційному сайті Оператора системи та не потребує від Оператора системи окремого письмового повідомлення про включення Споживача в ГАВ, СГАВ, ГПВ та АЧР.
7. Про введення черги самостійного обмеження (ГОЕ, ГОП) Оператор системи повідомляє Споживача телефонограмою. Про введення ГАВ, СГАВ, ГПВ, АЧР Оператор системи повідомляє Споживача шляхом розміщення відповідної інформації на офіційному сайті Оператора системи.
8. Споживачу заборонено перевід навантаження обмеження на інші лінії, приєднання. Споживач має право вводити в експлуатацію резервні джерела живлення за умов дотримання порядку взаємовідносин при їх експлуатації.
9. Необґрунтоване невиконання споживачем заданих обсягів обмеження або самовільне переведення навантаження, заведеного під ГАВ, ГПВ, СГАВ, АЧР та САВН, на інші джерела живлення системи розподілу дає Оператору системи право після попередження споживача про невиконання встановленого режиму та невжиття ним заходів щодо зниження навантаження протягом 10 хвилин відключити споживача від джерела електропостачання. Відповідальність за можливі негативні наслідки такого відключення покладається на споживача.
10. Для складання ГОЕ та ГОП Споживач надає Оператору системи дані за режимну добу згідно Порядку організації проведення вимірів електричного навантаження в режимний день та Кодексу систем розподілу.

Оператор системи **Споживач**

_____ **П.Твердовський** _____

(П.І.Б., Підпис) М.П. (П.І.Б., Підпис) М.П.

Виконавець

_____ (П.І.Б., Підпис)

Додаток № 6
до Договору № 4152800
від „26" 11 20 21 р.

АКТ
розмежування балансової належності електромереж та експлуатаційної відповідальності сторін

Оператор системи, в особі
Заступника технічного директора ПрАТ «Львівобленерго»
(посада)

Романишина В.В.
(прізвище, ім`я, по батькові)

та **Споживач в особі** Генерального директора ТзОВ «Видавничий дім «Укрпол»
(посада)

Ковальчук С.М., м.Стрий, вул. Промислова,2 а
(прізвище, ім`я, по батькові)

цим актом установили :

1. Перелік об'єктів споживача та категорія надійності електропостачання:

№ п/п	Перелік об'єктів споживача, їх адреса	Потужність (кВт)	Категорія надійності	
			Згідно визначення ПУЕ	Гарантована схемою
1.	ТзОВ Видавничий Дім «Укрпол» м.Стрий, вул..Промислова,2 РП-10 кВ	1795		2

2. Схема електропостачання об'єкта споживача :

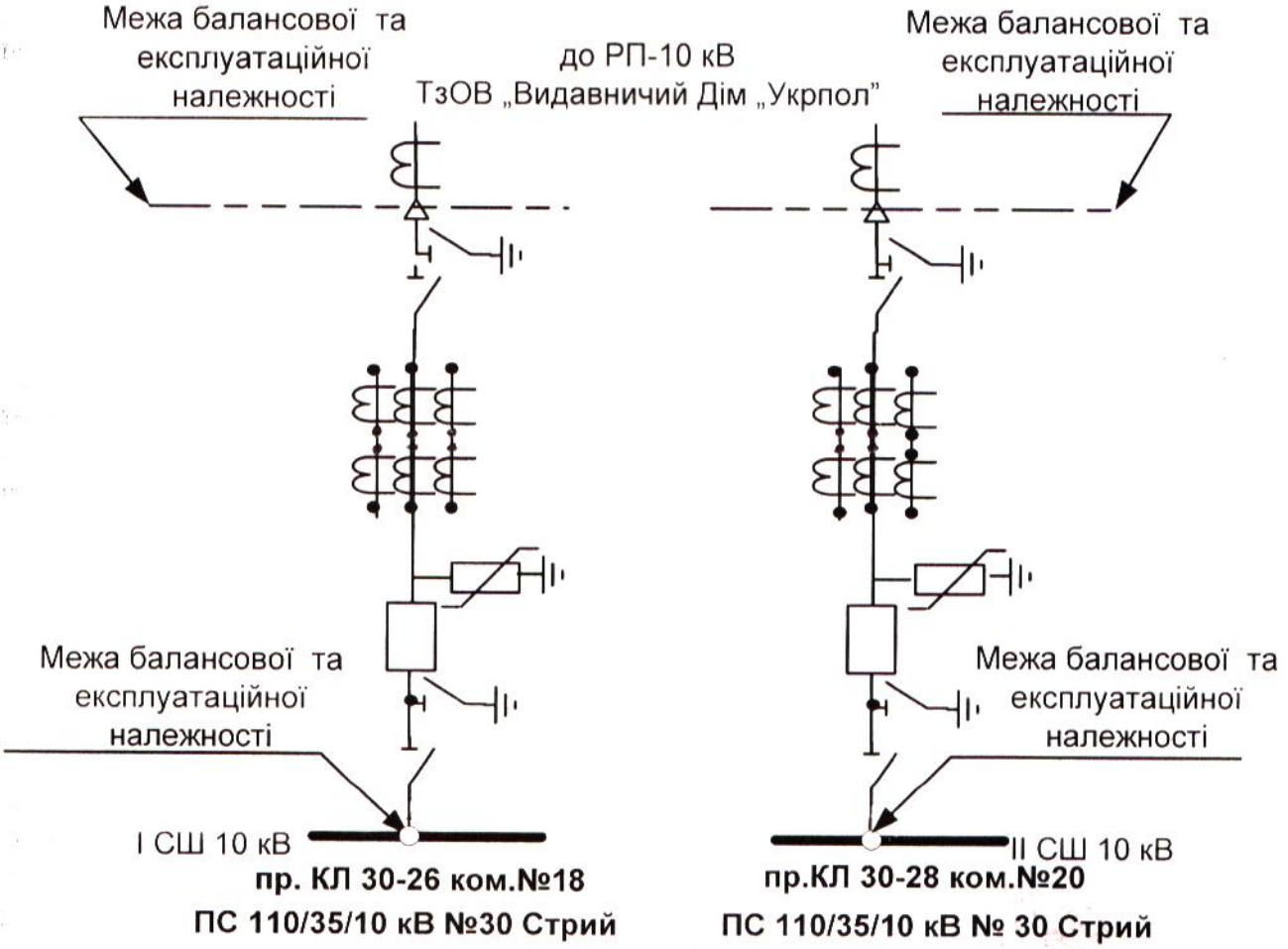

3. Балансова належність електромереж та установок :

Оператора системи: ПС 110/35/10 кВ № 30 Стрий

«Споживача» вакуумний вимикач 10 кВ, трансформатори струму 10 кВ – 3 шт., роз'єднувачі 10 кВ-2 шт., заземляючі ножі 10 кВ – 6 шт., обмежувачі перенапруги 10 кВ – 3 шт. комірки № 18, що приєднана до І СШ 10 кВ; вакуумний вимикач 10 кВ, трансформатори струму 10 кВ – 3 шт., роз'єднувачі 10 кВ-2 шт., заземляючі ножі 10 кВ – 6 шт., обмежувачі перенапруги 10 кВ – 3 шт. комірки № 20, що приєднана до ІІ СШ 10 кВ ПС 110/35/10 кВ № 30 Стрий; 2 КЛ 6кВ від ПС 110/35/10 кВ № 30 Стрий до РП-10 кВ ТзОВ «Видавничий дім «Укрпол», РП-10 кВ ТзОВ «Видавничий дім «Укрпол»; КЛ-10 кВ та ЛЕП-0,4 кВ від РП-10 кВ ТзОВ «Видавничий дім «Укрпол» до об'єктів ТзОВ ««Видавничий дім «Укрпол», електрообладнання на цих об'єктах

4. Межа балансової належності електромереж та установок встановлюється:

на болтових з'єднаннях ошиновки ШР-10 кВ комірки № 18 і І СШ 10 кВ ПС 110/35/10 кВ № 30 Стрий;

на болтових з'єднаннях ошиновки ШР-10 кВ комірки № 20 і ІІ СШ 10 кВ ПС 110/35/10 кВ № 30 Стрий;

на кабельних наконечниках КЛ-10 кВ ком. № 18 І СШ 10 кВ ПС 110/35/10 кВ № 30 Стрий;

на кабельних наконечниках КЛ-10 кВ ком. № 20 ІІ СШ 10 кВ ПС 110/35/10 кВ № 30 Стрий;

5. Межа експлуатаційної відповідальності електромереж та установок встановлюється:

на болтових з'єднаннях ошиновки ШР-10 кВ комірки № 18 і І СШ 10 кВ ПС 110/35/10 кВ № 30 Стрий;

на болтових з'єднаннях ошиновки ШР-10 кВ комірки № 20 і ІІ СШ 10 кВ ПС 110/35/10 кВ № 30 Стрий;

при наявності чинного договору на технічну експлуатацію та оперативне обслуговування комірки № 18 та комірки № 20 з ПрАТ "Львівобленерго" на кабельних наконечниках КЛ-10 кВ в комірці № 18 І СШ 10 кВ, в комірці № 20 ІІ СШ 10 кВ ПС 110/35/10 кВ № 30 Стрий

6.Оператор системи несе відповідальність за :

ПС 110/35/10 кВ № 30 Стрий, стан болтових з'єднань ошиновки ШР-10 кВ комірки № 18 і І СШ 10 кВ, стан болтових з'єднань ошиновки ШР-10 кВ комірки № 20 і ІІ СШ 10 кВ ПС 110/35/10 кВ № 30 Стрий;

7. Споживач несе відповідальність за :

вакуумний вимикач 10 кВ, трансформатори струму 10 кВ – 3 шт., роз'єднувачі 10 кВ-2 шт., заземляючі ножі 10 кВ – 6 шт., обмежувачі перенапруги 10 кВ – 3 шт. комірки № 18, що приєднана до І СШ 10 кВ; вакуумний вимикач 10 кВ, трансформатори струму 10 кВ – 3 шт., роз'єднувачі 10 кВ-2 шт., заземляючі ножі 10 кВ – 6 шт., обмежувачі перенапруги 10 кВ – 3 шт. комірки № 20, що приєднана до ІІ СШ 10 кВ ПС 110/35/10 кВ № 30 Стрий; 2 КЛ 6кВ від ПС 110/35/10 кВ № 30 Стрий до РП-10 кВ ТзОВ «Видавничий дім «Укрпол», РП-10 кВ ТзОВ «Видавничий дім «Укрпол»; КЛ-10 кВ та ЛЕП-0,4 кВ від РП-10 кВ ТзОВ «Видавничий дім «Укрпол» до об'єктів ТзОВ ««Видавничий дім «Укрпол», електрообладнання на цих об'єктах

8. Сторони договору зобов'язуються забезпечити на своїх територіях охорону електромережі іншої Сторони за договором та цілодобовий вільний доступ персоналу для проведення необхідних робіт по обслуговуванню електромережі.

Цей акт є невід'ємною частиною Договору про постачання електричної енергії, складений в двох примірниках – для Споживача та Оператора системи.

Оператор системи	Споживач
Романишин В.В.	Ковальчук С.М.
(П.І.Б., Підпис)	(П.І.Б., Підпис)
М. П.	М. П.

Додаток №7
до Договору № 4156603
від „20" 4 2020 р.

Однолінійна схема електропостачання

1. точка розподілу електричної енергії;
2. точка захисту від перевантаження;
3. точка встановлення комерційних засобів обліку;
4. точка забезпечення узгодженого рівня надійності електропостачання;
5. точка контролю параметрів якості електричної енергії.

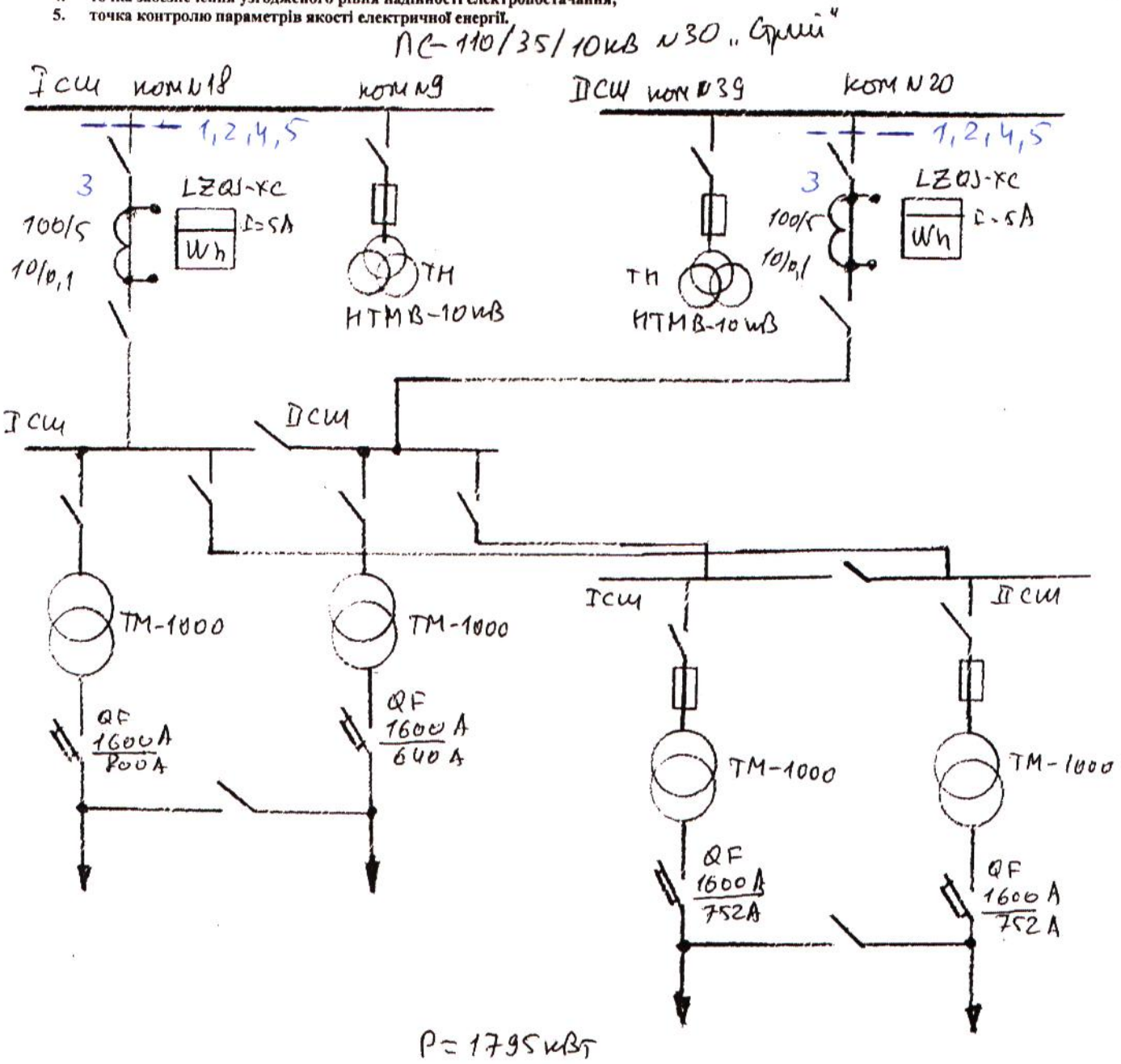

Вихідні дані перевірив Лесів І.М. (П.І.Б., Підпис)

Оператор системи

(П.І.Б., Підпис) М.П.

Споживач

(П.І.Б., Підпис) М.П.

Примітка:

Інформація, що зазначена у цьому додатку, є істотною та обов'язковою для цього Договору. У разі будь-яких змін, зазначених у цьому Додатку, Споживач (основний споживач) зобов'язаний повідомити про це Оператора системи розподілу та ініціювати внесення змін до Додатку.

Додаток №8
до Договору № 415600
від "1" 1 2018 р.
дата складання додатку "20" 4 2020 р.

ПОРЯДОК РОЗРАХУНКУ ВТРАТ
електроенергії в мережі споживача

1. Назва Споживача : ТзОВ"Видавничий дім "Укрпол"

2. Адреса об'єкта: м.Стрий,вул.Промислова,2а

3. Точка обліку (№ ТП, місце установки засобу обліку): ПС "Стрий-30", ВОП-10кВ

Розрахунок втрат електричної енергії в мережі здійснюється для рівня інформаційного забезпечення А (Б) у відповідності до Методичних рекомендацій визначення технологічних витрат електричної енергії в трансформаторах і лініях електропередач, затвердженої наказом міністра енергетики та вугільної промисловості України №399 від 21.06.2013 (далі Методичні рекомендації) та чинного законодавства.

4. Вихідні дані для розрахунку втрат електроенергії в трансформаторах.

4.1. Розрахунок втрат в двообмоткових трансформаторах здійснюється згідно п.5.5 та п.7.1 Методичних рекомендацій за наступними формулами:

$$\Delta W_T^{(P)}=3\cdot I^2_{ВН}\cdot R_T\cdot K^2_{ф}\cdot 10^{-3}\cdot T_P+P_{Н.Х.}\cdot T_Н\text{, кВт·год} \qquad \text{де } I^2=\frac{(W^{(P)})^2+(W^{(Q)})^2}{b\cdot T^2_P\cdot U^2_Н}\text{, А; } R_T=\frac{P_{КЗ}\cdot U^2_{ВН}}{S^2_{НОМ}}\cdot 10^3\text{, Ом}$$

$$\Delta W_T^{(Q)}=3\cdot I^2_{ВН}\cdot X_T\cdot K^2_{ф}\cdot 10^{-3}\cdot T_P+Q_{Н.Х.}\cdot T_Н\text{, кВАр·год} \qquad \text{де } X_T=\sqrt{\left(\frac{U_{КЗ\%}\cdot U^2_{ВН}}{100\cdot S_{НОМ}}\cdot 10^3\right)^2-R^2_T}\text{, Ом ; } Q_{Н.Х.}=\frac{I_{Н.Х.}\cdot S_{НОМ}}{100}\text{, кВАр}$$

де $K^2_{ф}$ - коефіцієнт форми графіка навантаження, значення якого визначається згідно з п.6.11 Методичних вказівок

I - середнє діюче значення сили струму в елементі мережі, А

b - коефіцієнт, що дорівнює 3 для трифазної мережі і 1 для однофазної мережі;

R_T - активний опір трансформатора (автотрансформатора) , Ом

X_T - реактивний опір трансформатора (автотрансформатора) , Ом

$W^{(P)}$ та $W^{(Q)}$ - перетікання відповідно активної та реактивної енергії через обмотку трансформатора (автотрансформатора) за розрахунковий період, кВт*год (кВАр*год)

$P_{КЗ}$ - втрати короткого замикання трансформатора, кВт

$P_{Н.Х.}$ - втрати неробочого (холостого) ходу трансформатора, кВт

$I_{Н.Х.}$ - струм неробочого (холостого) ходу трансформатора, %

$U_{КЗ}$ - напруга короткого замикання трансформатора, %

$S_{НОМ}$ - номінальна потужність трансформатора, кВА.

$T_P=24*N_d$ - час роботи трансформатора під навантаженням протягом розрахункового періоду,годин. Де N_d - кількість діб роботи трансформатора у розрахунковий період. Розрахунковий період становить один календарний місяць.

$T_Н$ - число годин находження трансформатора під напругою протягом розрахункового періоду ($T_Н=T_{РП}-T_В$, де $T_{РП}$ - тривалість розрахункового періоду, год., $T_В$ - час, протягом якого трансформатора було вимкнено, год.), год.

4.2. Розрахунок втрат в триобмоткових трансформаторах або трансформаторах з розщепленими обмотками здійснюється згідно п.7.1 Методичних рекомендацій за наступними формулами:

$$\Delta W_T^{(P)}=3\cdot(I^2_{ВН}\cdot R_{ВН}\cdot K^2_{ф.В.}+I^2_{ВС}\cdot R_{СН}\cdot K^2_{ф.С.}+I^2_{НН}\cdot R_{НН}\cdot K^2_{ф.Н.})\cdot 10^{-3}\cdot T_P+P_{Н.Х.}\cdot T_Н\text{, кВт·год}$$

$$\Delta W_T^{(Q)}=3\cdot(I^2_{ВН}\cdot X_{ВН}\cdot K^2_{ф.В.}+I^2_{ВС}\cdot X_{СН}\cdot K^2_{ф.С.}+I^2_{НН}\cdot X_{НН}\cdot K^2_{ф.Н.})\cdot 10^{-3}\cdot T_P+Q_{Н.Х.}\cdot T_Н\text{, кВАр·год}$$

де $K^2_{ф.В.}$, $K^2_{ф.С.}$, $K^2_{ф.Н.}$ - коефіцієнти форми графіка навантаження обмоток трансформатора (автотрансформатора) відповідно високої середньої і низької напруги, значення яких визначається згідно з п.6.11 Методичних вказівок

$I_{ВН}$, $I_{СН}$, $I_{НН}$ -середні протягом розрахункового періоду діючі значення сил струмів обмоток трансформатора (автотрансформатора) відповідно високої середньої і низької напруги, А

$R_{ВН}$, $R_{СН}$, $R_{НН}$ - активні опори обмоток трансформатора (автотрансформатора) відповідно високої середньої і низької напруги, Ом

$X_{ВН}$, $X_{СН}$, $X_{НН}$ - реактивні опори обмоток трансформатора (автотрансформатора) відповідно високої середньої і низької напруги, Ом

$W^P_{ВН}$ та $W^Q_{ВН}$, $W^P_{СН}$ та $W^Q_{СН}$, $W^P_{НН}$ та $W^Q_{НН}$ - перетікання активної та реактивної енергії через обмотки трансформатора (автотрансформатора) відповідно високої середньої і низької напруги за розрахунковий період, кВт*год (кВАр*год)

$P_{КЗ\ ВН}$, $P_{КЗ\ СН}$, $P_{КЗ\ НН}$ - втрати короткого замикання обмоток трансформатора (автотрансформатора) відповідно високої середньої і низької напруги, кВт

$U_{КЗ\ ВН}$, $U_{КЗ\ СН}$, $U_{КЗ\ НН}$ - напруга короткого замикання обмоток трансформатора (автотрансформатора) відповідно високої середньої і низької напруги, %

4.3. Таблиця з вихідними даними силових трансформаторів

Найменування об'єкта	Точка обліку (№ТП)	№ приладів обліку покази яких приймають участь у розрахунку втрат	Паспортні дані трансформатора										
			Тип, номінальна потужність Sн, кВА	Номінальна напруга Uн, кВ			Втрати, кВт		Струм х.х. Іхх, %	Напруга к.з. Uкз, %	Сезонні коефіцієнти форми графіку навантаження $K_ф^2$ (зима, весна, літо, осінь, сер. Значення)		
				ВН	СН	НН	ΔРхх	ΔРкз			ВН	СН	НН
1	2	3	4	5	6	7	10	11	12	13	14	15	16
			Транс	фор	ма	тор		від	сут	ній			
Характеристика споживача													
ВН													
СН													
НН													
			Транс	фор	ма	тор		від	сут	ній			
Характеристика споживача													
ВН													
СН													

5. Вихідні дані для розрахунку втрат електроенергії в лініях електропередавання (ЛЕП)

5.1. Розрахунок втрат в лініях електропередач здійснюється: згідно п.7.2 та п.7.5.2 Методичних рекомендацій.

$$\Delta W_{ЛЕП}^{(P)} = a \cdot I^2 \cdot R_{EK} \cdot K_{ф}^2 \cdot 10^{-3} \cdot T_P + \Delta W_{Kb}^{(P)}, \text{ кВт·год}$$

$$\Delta W_{ЛЕП}^{(Q)} = a \cdot I^2 \cdot X_{EK} \cdot K_{ф}^2 \cdot 10^{-3} \cdot T_P - \sum_m \Delta Q_m \cdot L_m \cdot T_H = a \cdot I^2 \cdot X_{EK} \cdot K_{ф}^2 \cdot 10^{-3} \cdot T_P - \sum_m b_m \cdot L_m \cdot U^2_{НОМ} \cdot T_H, \text{ кВАр·год}$$

- втрати електроенергії в ізоляції повітряної лінії:

$$\Delta W_{Kb}^{(P)} = \Delta W_{ПЗ.СЕР.і.г.} \cdot L_i \cdot T_H \cdot 10^3 / 8760, \text{ кВт·год}$$

- втрати електроенергії в ізоляції кабельної лінії:

$$\Delta W_{Kb}^{(P)} = \sum_i^J (\Delta Q_{0J} \cdot L_{KJ}) \cdot \tan\delta \cdot T_H, \text{ кВт·год}$$

де **a** - коефіцієнт, що дорівнює 1 для споживача трифазноїх енергії і 2 для споживача однофазної енергії;

$R_{EK} = \sum_n^{m=1} R_{Пm} \cdot L_m$ - еквівалентний активний опір фази ЛЕП, Ом;

$R_{Пm}$ - питомий опір фази m-тої ділянки ЛЕП із однаковим перерізом проводу (кабелю), Ом/км;

$X_{EK} = \sum_n^{m=1} X_{Пm} \cdot L_m$ - еквівалентний реактивний опір фази ЛЕП, Ом;

$X_{Пm}$ - питомий індуктивний опір m-тої ділянки ЛЕП із однаковим перерізом проводу (кабелю), Ом/км;

L_m - довжина m-тої ділянки ЛЕП із однаковим перерізом проводу (кабелю) з урахуванням його провисання, укладання "змійкою" тощо, км;

n - кількість ділянок ЛЕП із однаковим перерізом проводу (кабелю);

$K_ф^2$ - коефіцієнт форми графіка навантаження, значення якого визначається згідно з п.6.11 Методичних вказівок

$U_{НОМ}$ - номінальна напруга ПЛ, для ПЛ у разі $U_{НОМ}$<110 кВ та для КЛ у разі $U_{НОМ}$<20 кВ другий доданок при розрахунку втрат реактивної енергії в ЛЕП рівний 0.

T_P=24*N_d - час роботи ЛЕП під навантаженням протягом розрахункового періоду,годин. Де N_d - кількість діб роботи ЛЕП у розрахунковий період. Розрахунковий період становить один календарний місяць.

T_H - число годин находження ЛЕП під напругою протягом розрахункового періоду (T_H=$T_{РП}$ - T_B, де $T_{РП}$ - тривалість розрахункового періоду, год., T_B - час, протягом якого ЛЕП було вимкнено, год.), год.

ΔQ_m - питома генерація реактивної потужності m-тої ділянки ЛЕП з однаковою площею перерізу проводу, кВАр/км;

b_m - питома ємнісна провідність m-тої ділянки ЛЕП з однаковою площею перерізу проводу, мкСм/км;

$\Delta W_{ПЗ.СЕР.і.г.}$ - питомі середньорічні втрати електроенергії в ізоляції ПЛ і-го ступеня напруги встановлену у першому регіоні по місцевості, тис.кВт*год/км. При визначенні помісячних значень втрат електроенергії в ізоляції ПЛ слід множити середньорічні втрати на 1,4 - для місяців першого та четвертого кварталів і на 0,6 для місяців другого та третьго кварталів.

tgδ - тангенс кута діалектричних втрат. Його значення залежно від терміну експлуатації кабелів та лежить в межах від 0,016 до 0,022. Перше значення відповідає усередненому терміну експлуатації КЛ до 20 років, друге - більше ніж 40 років. При терміні експлуатації від 20 до 40 років tgδ=0,019.

ΔQ_{0j} - питома зарядна потужність кабелю j-го поперечного перерізу ($\Delta Q_{0j} = U_{НОМ}^2 * b_m * 10^{-3}$), кВАр/км;

5.2. Таблиця з вихідними даними ЛЕП

Найменування об'єкта	Точка обліку (№ТП)	№ приладів обліку покази яких приймають участь у розрахунку втрат	$U_{НОМ}$ - номінальна напруга лінії, кВ	Тип та марка ЛЕП	Питомий опір, Ом/км		b_0 - питома ємнісна провідність ПЛ, мкСм/км	ΔQ_0 - питома зарядна потужність КЛ кВАр/км	$\Delta W_{ПЗ.СЕР.і.г.}$ - питомі середньорічні втрати електроенергії в лінійні ізоляції ПЛ, тис. кВт*год/км	tgδ-тангенс кута діалектричних втрат / рік початку експлуатації КЛ	L - довжина лінії, км	Перетин проводу, мм²
					r_0	x_0						
1	2	3	4	5	6	7	8	9	10	11	12	13
$K_ф^2$			сер. значення		зима		весна		літо		осінь	
друкарня	184	9153907	10	Л і	н і я		в і д	с у т	н я		0	
$K_ф^2$			сер. значення		зима		весна		літо		осінь	
друкарня	ТПпр.2	9153908	10	Л і	н і я		в і д	с у т	н я		0	
$K_ф^2$			сер. значення		зима		весна		літо		осінь	
				Л і	н і я		в і д	с у т	н я			
$K_ф^2$			сер. значення		зима		весна		літо		осінь	
				Л і	н і я		в і д	с у т	н я			
$K_ф^2$			сер. значення		зима		весна		літо		осінь	
				Л і	н і я		в і д	с у т	н я			

6. Розрахунок втрат електричної енергії в мережах Основного споживача.

6.1 Для проведення комерційних розрахунків, розрахунковий облік має бути організований Основним споживачем таким чином, щоб забезпечити складення балансу електричної енергії у власних технологічних електричних мережах. Основний споживач повинен укласти договір про спільне використання технологічних електричних мереж та надавати Оператору системи у повному обсязі необхідні вихідні дані для визначення величини технологічних втрат електричної енергії, що пов'язані з передачею (транзитом) електричної енергії в електричні мережі інших суб'єктів.

6.2 Втрати електричної енергії в мережах Основного споживача, пов'язані з передачею електричної енергії Субспоживачам та/або Оператору системи, раховуються пропорційно до частки її споживання різними Субспоживачами та/або Оператором системи та відносяться на баланс Оператора системи при умові виконання Основним споживачем вимог п.6.1. даного Додатку.

Вихідні дані перевірив : Лесів І.М.

П.І.Б. (Підпис)

Оператор системи

(П.І.Б., Підпис) М.П.

Споживач

(П.І.Б., Підпис) М.П.

Додаток №10
до Договору № 4152600 від 01.01.2019
від " 26 " листопада 2020 р.

ДОГОВІР
про надання послуг із забезпечення перетікань реактивної електричної енергії

ПРИВАТНЕ АКЦІОНЕРНЕ ТОВАРИСТВО "ЛЬВІВОБЛЕНЕРГО", (далі – Оператор системи), що здійснює діяльність на підставі ліцензії на право провадження господарської діяльності з розподілу електричної енергії, та Споживач уклали цей договір про надання послуг з із забезпечення перетікань реактивної електричної енергії (далі – Договір КПРЕЕ) про таке.

1. Загальні положення

1.1. Оператор системи надає послуги із забезпечення перетікань реактивної електричної енергії до електроустановок споживачів, що експлуатують електромагнітно незбалансовані установки з неефективним співв[illegible]ношенням активної і реактивної потужності, а Споживач вживає вичерпних технологічних заходів щодо компенсації перетікань реактивної електричної енергії у своїх електричних мережах та/або здійснює оплату Оператору системи за перетікання реактивної електричної енергії згідно з умовами цього Договору та додатками до нього, що є його невід'ємними частинами.

1.2. Умови Договору на послуги з перетікань розроблені відповідно до Закону України Про ринок електричної енергії та Правил роздрібного ринку електричної енергії, затверджених постановою Національної комісією, що здійснює державне регулювання у сферах енергетики та комунальних послуг, від 14 березня 2018року №312 (надалі - ПРРЕЕ), та є однаковими для всіх споживачів.

Далі за текстом цього договору Оператор Системи та Споживач іменуються – кожний окремо Сторона, а разом Сторони.

2. Предмет Договору

2.1. Оператор системи надає Споживачу послуги з компенсації перетікань реактивної електричної енергії, а Споживач здійснює оплату за надані на межі балансової належності електромереж послуги згідно з умовами цього Договору та додатками до нього, що є його невід'ємними частинами.

3. Зобов'язання Сторін

3.1. Оператор системи зобов'язується:

виконувати умови цього Договору;

надавати на території здійснення ліцензованої діяльності послуги із забезпечення перетікань реактивної електричної енергії до електроустановок споживачів;

забезпечувати безперешкодний доступ у робочий час представників Споживача до розрахункових вузлів обліку електричної енергії, що встановлені на об'єктах Оператора системи.

3.2. Споживач зобов'язується:

виконувати умови цього Договору;

здійснювати оплату за перетікання реактивної електричної енергії згідно з Порядком розрахунків за перетікання реактивної електричної енергії (додаток до Договору КПРЕЕ);

забезпечувати безперешкодний доступ у робочий час уповноважених представників Оператора системи до розрахункових вузлів обліку електричної енергії, що встановлені на об'єктах Споживача;

у разі припинення споживання електричної енергії внаслідок звільнення Споживачем займаного об'єкта письмово повідомляти про це Оператора системи за 20 робочих днів та здійснити повний розрахунок згідно з умовами цього Договору КПРЕЕ до дня звільнення об'єкта включно.

4. Права Сторін

4.1. Оператор системи має право:

на отримання від Споживача плати за перетікання реактивної електричної енергії, визначеної відповідно до Метод[illegible]и обчислення плати за перетікання реактивної електроенергії, затвердженої

центральним органом виконавчої влади, що забезпечує формування та реалізацію державної політики в електроенергетичному комплексі (далі - Методика обчислення плати);
на безперешкодний доступ (за пред'явленням службового посвідчення) до розрахункових вузлів обліку електричної енергії, що встановлені на об'єктах Споживача, для зняття показів, замірів потужності в години максимуму навантаження енергосистеми та для виконання інших робіт відповідно до цього Договору КПРЕЕ.
4.2. Споживач має право:
на отримання від Оператора системи інформації щодо порядку визначення плати за перетікання реактивної електричної енергії;
на доступ до розрахункових вузлів обліку електричної енергії, що встановлені на об'єктах Оператора системи, для зняття показів, замірів потужності в години максимуму навантаження енергосистеми та для виконання інших робіт відповідно до цього Договору КПРЕЕ;
на встановлення засобів вимірювальної техніки реактивної електричної енергії та впровадження технологічних заходів на вирішення питань з компенсації перетікань реактивної електричної енергії, спрямовані на забезпечення електромагнітної збалансованості електроустановок Споживача;
на відшкодування згідно з чинним законодавством збитків, заподіяних унаслідок порушення його прав.

5. Вимірювання та облік електричної енергії та порядок розрахунків

5.1. Вимірювання та облік активної та реактивної електричної енергії у Споживача, струмоприймачі якого приєднані до електричних мереж Оператора системи, здійснюється згідно з вимогами Кодексу комерційного обліку електричної енергії, затвердженого постановою НКРЕКП від 14 березня 2018 року N 311, та Правил роздрібного ринку електричної енергії, затверджених постановою НКРЕКП від 14 березня 2018 року N 312 (далі ПРРЕЕ).
5.2. У порядку передбаченому Додатком №4 до Договору споживача про надання послуг з розподілу електричної енергії, Споживачем та Оператором системи оформлюються такі документи:
- акт про прийняття-передавання наданої послуги з компенсації перетікань реактивної електричної енергії;
- акт результатів замірів електричної потужності (у разі потреби за ініціативою Оператора системи).
За наявності вводів на різних ступенях напруги та різних системах обліку значення показів надаються окремо за кожною точкою обліку.
5.3. Розрахунковим вважається місяць (період) зазначений в Додатку №4 Договору споживача про надання послуг з розподілу електричної енергії.
5.4. Розрахунок плати за перетікання реактивної електричної здійснюється відповідно до Методики обчислення плати та оформляється згідно з Порядком розрахунків за перетікання реактивної електричної енергії (Додаток до Договору КПРЕЕ).
Термін оплати рахунків зазначається на платіжному повідомленні та не має перевищувати 5 операційних днів з дня отримання рахунків Споживачем. Під час визначення суми платежу остаточного розрахунку за поточний розрахунковий період Оператором системи враховуються суми проведених попередніх платежів у поточному розрахунковому періоді. При відсутності заборгованості надлишок коштів, що надійшли протягом розрахункового періоду, зараховується в рахунок оплати наступного розрахункового періоду. Оплата заборгованості минулих періодів зараховується першочергово. Кошти, перераховані Споживачем в більшому розмірі ніж виставлений рахунок або не в терміни, визначені договором, без погодження із Споживачем можуть бути повернуті Оператором системи на поточний рахунок Споживача.
Датою здійснення оплати за виставленим платіжним документом є дата, на яку оплачена сума коштів зараховується на поточний рахунок Оператора системи.
5.5. У разі виникнення у Споживача заборгованості за цим Договором Сторони за взаємною згодою та у порядку, передбаченому чинним законодавством, укладають договір щодо реструктуризації заборгованості. Графік погашення заборгованості оформляється додатком до Договору на послуги з перетікань або окремим договором про реструктуризацію заборгованості.

У разі відсутності графіка погашення заборгованості та при відсутності у платіжному документі у реквізиті призначення платежу посилань на період, за який здійснюється оплата або перевищення суми платежу, необхідної для цього періоду, ці кошти, перераховані Споживачем, Оператор системи має право зарахувати як погашення існуючої заборгованості цього Споживача з найдавнішим терміном (строком) її виникнення.
Укладення Сторонами та дотримання споживачем узгодженого графіка погашення заборгованості не звільняє Споживача від оплати поточних платежів.

6. Відповідальність Сторін

6.1. Оператор системи несе відповідальність за безперервну передачу (безперервний розподіл) електричної енергії Споживачу.
6.2. Оператор системи не несе матеріальної відповідальності перед Споживачем за обмеження (припинення) постачання електричної енергії, яке викликане:
1) некваліфікованими діями персоналу Споживача;
2) умовами обмеження або припинення постачання електричної енергії у випадках, передбачених ПРРЕЕ;
3) автоматичним відключенням лінії живлення внаслідок пошкодження устаткування або діями Споживача, які викликали спрацювання автоматики за умови справності системи автоматичного відключення.
6.3. Споживач несе відповідальність за своєчасну сплату платежів, передбачених умовами цього договору. У разі внесення платежів, передбачених пунктами 3.2 та 5.4. цього договору, з порушенням термінів (строків) Споживач сплачує Оператору системи пеню в розмірі подвійної облікової ставки НБУ за кожний день прострочення платежу, враховуючи день фактичної оплати та за весь період прострочення. Крім цього, Споживач зобов'язаний сплатити суму боргу з урахуванням встановленого індексу інфляції за весь час прострочення, а також три проценти річних від простроченої суми. Сума пені зазначається в розрахунковому документі окремим рядком та санкції, що сплачуються відповідно до ст.625 Цивільного кодексу України (індекс інфляції та 3% річних).

7. Обставини непереборної сили

7.1. Сторони не несуть відповідальності за повне або часткове невиконання своїх зобов'язань за цим договором, якщо воно є результатом дії обставин непереборної сили. До обставин непереборної сили належать:
- виняткові погодні умови і стихійні лиха (ураган, буря, повінь, нагромадження снігу, ожеледь, землетрус, пожежа, просідання і зсув ґрунтів);
- непередбачувані ситуації, викликані діями Стони, що не є Оператором системи і Споживачем електроенергії (страйк, локаут, дія суспільного ворога, оголошена та неоголошена війна загроза війни, терористичний акт, блокада, революція, заколот, повстання, масові заворушення, громадська демонстрація, протиправні дії третіх осіб, пожежа, вибух);
- умовами, регламентованими відповідними органами виконавчої влади, а також пов'язаними з ліквідацією наслідків, викликаних винятковими погодними умовами і непередбачуваними ситуаціями що перешкоджають виконанню договірних зобов'язань у цілому або частково. Термін (строк) виконання зобов'язань за цим договором у такому разі відкладається на період дії непереборної сили.
7.2. Сторона, для якої виконання зобов'язань стало неможливим внаслідок дії обставин непереборної сили, має письмово повідомити іншу Сторону про початок, тривалість та ймовірну дату припинення дії обставин непереборної сили.
7.3. Наявність обставин непереборної сили підтверджується відповідною довідкою, виданою Торгово-промисловою палатою України.

8. Строк договору

8.1. Договір КПРЕЕ набирає чинності з дня приєднання Споживача до умов Договору споживача про надання послуг з розподілу електричної енергії і діє протягом дії Договору споживача про надання послуг з розподілу електричної енергії.

9. Інші умови

9.1. У разі розташування розрахункових засобів вимірювальної техніки електричної енергії, які перебувають на балансі однієї із Сторін, на території іншої Сторони, Сторони зобов'язуються допускати представників іншої Сторони на свою територію кожного разу у випадку настання потреби у доступі до засобів вимірювальної техніки.

9.2. Межа відповідальності за стан та обслуговування електроустановок визначається Актом розмежування балансової належності електромереж та експлуатаційної відповідальності Сторін (додаток №6 до Договору) та позначається на Однолінійній схемі (додаток №7 до Договору).

9.3. Додаток до цього Договору КПРЕЕ та додатки до Договору споживача про надання послуг з розподілу електричної енергії є невід'ємною частиною Договору КПРЕЕ.

9.4. Усі зміни та доповнення до цього Договору КПРЕЕ, викликані вимогами норм діючого в Україні законодавства, вносяться та узгоджуються Сторонами наступним чином:

- інформація публічного характеру - шляхом включення її в формат Договору КПРЕЕ, розміщеного на сайті Оператором системи;
- індивідуальні зміни - шляхом письмового повідомлення Споживача Оператором системи.

9.5. Сторони зобов'язуються письмово повідомляти про зміну реквізитів (місцезнаходження, найменування, організаційно-правової форми, банківських реквізитів тощо) не пізніше ніж через 10 днів після настання таких змін.

9.6. Суперечки щодо технічних питань розв'язуються центральним органом виконавчої влади, що реалізує державну політику у сфері нагляду (контролю) в галузі електроенергетики, згідно з чинним законодавством. Усі інші суперечки, що випливають з цього Договору КПРЕЕ, вирішуються шляхом переговорів між Сторонами. У випадку, якщо їх неможливо вирішити шляхом переговорів між Сторонами, вони вирішуються в судовому порядку відповідно до чинного законодавства.

9.7. Якщо за ініціативою однієї із Сторін Договір КПРЕЕ оформлюється в паперовій формі, Договір КПРЕЕ укладається у двох примірниках, які мають однакову юридичну силу, один з них зберігається у Оператора системи, другий - у Споживача.

10. Місцезнаходження та банківські реквізити Сторін

Назва організації: ***ПрАТ "Львівобленерго"***
Енергетичний ідентифікаційний код (ЕІС код) *N 62X5128560798270*
Адреса: *79026, м. Львів, Козельницька, 3*
Телефон *(0-32) 239-21-13, (0-32) 239-2114 ф.*
Електронна адреса: **kanc@loe.lviv.ua** та офіційний веб-сайт: **http:www.loe.lviv.ua**
Номер поточного рахунка: *UA213257960000026003310583902*
в *ТВБВ №10013/03 філії – Львівського обласного управління АТ "Ощадбанк"*
МФО *325796*
код ЄДРПОУ *00131587*
ІПН *001315813027*

Назва організації: **Товариство з обмеженою відповідальністю "Видавничий дім "УКРПОЛ"**
Адреса: 82400, Львівська обл., . Стрий, вул. Промислова, 2, корпус А
Електронна адреса: Vasyl.Chornei@ukrpol.ua
Номер поточного рахунка: UA923052990000026005001012028
в АТ КБ " Приватбанк "
МФО: 305299
код ЄДРПОУ: 32802333
ІПН: 328023313110

_____ **П.Твердовський**
М.П.

_____ **В.Чорней**
М.П.

Додаток до Договору ЗПРЕЕ № 4152600

від „1" 1 2019 р.

Дата складання додатку

26.11.2020

Порядок розрахунків за перетікання реактивної електричної енергії

Цей порядок складено відповідно до Методики обчислення плати за перетікання реактивної електроенергії, затвердженої наказом Міністерства енергетики та вугільної промисловості України від 06.02.18 № 87, зареєстрованого в Міністерстві юстиції України 02.04.18 за № 392/31844 (далі Методика).

1. Споживач: **ТзОВ"Видавничий дім"Укрпол"**

2. Адреса: **м.Стрий,вул.Промислова,2а**

3. Встановлена потужність компенсувальних установок (КУ) Споживача:

№ п/п	Тип КУ	Номінальна напруга		Усього
		до 1000В	понад 1000 В	
1.	Конденсаторні установки, кВАр в тому числі:			
1.1	З автоматичним регулюванням, кВАр	400	0	400
1.2	З ручним регулюванням, кВАр			
2.	Синхронні двигуни (СД), кВт			
3.	Пристрої КРП, зблоковані з технологічним обладнанням, кВАр			

Відключені від електромереж установки повинні бути опломбовані персоналом **електропередавальної організації (ЕО)*** при складанні цього додатку та не вносяться до даної таблиці.

4. Плата за перетікання реактивної електроенергії об'єкта споживача за розрахунковий період визначається за формулою:

$$\Pi = \Pi_1 + \Pi_2 - \Pi_3, \quad \text{(грн.)} \quad (1)$$

де Π_1– основна плата за перетікання реактивної електроенергії, грн;

Π_2 – надбавка за недостатнє оснащення електричної мережі споживача засобами **компенсації реактивної потужності (КРП)**,грн.;

Π_3 – знижка плати у разі залучення споживача до регулювання балансу реактивної потужності (електроенергії), грн

Плата П1 визначається за формулою:

$$\Pi_1 = \Pi c + \Pi г, \quad \text{(грн.)} \quad (2)$$

де Пс-плата за споживання реактивної електроенергії, грн;

Пг-плата за генерацію реактивної електроенергії, грн.

Плата за споживання реактивної електроенергії розраховується за формулою:

$$\Pi_г = \left(\sum_{i=1}^{V} WQг_{(+)i} \times D_i - \sum_{j=1}^{T} WQг_{(-)j} \times D_j\right) \times T \quad \text{(грн.)} \quad (3)$$

де Di. Dj–**економічний еквівалент реактивної потужності (ЕЕРП)** у вхідних і транзитних точках вимірювання, кВт/кВАр;

Т -середня закупівельна оптова ринкова ціна на електроенергію за розрахунковий період, грн/кВт·год

У разі отримання від'ємного результату за формулою (3) значення Пс приймається рівним нулю.

За наявності засобів обліку генерації реактивної електроенергії на всіх вхідних точках вимірювання плата за генерацію реактивної електроенергії визначається за формулою:

$$\Pi_г = \left(\sum_{i=1}^{V} WQг_{(+)i} \times D_i - \sum_{j=1}^{T} WQг_{(-)j} \times D_j\right) \times T \quad \text{(грн.)} \quad (4)$$

У формулі 4 транзитні обсяги генерації реактивної електроенергії $WQг_{(-)}$ враховуються тільки в точках вимірювання, де наявні засоби обліку генерації реактивної електроенергії.

За наявності в усіх точках вимірювання обліку, диференційованого за зонами доби, у формулі 4 використовуються обсяги генерації реактивної електроенергії в зоні нічного провалу добового графіка.

У разі отримання від'ємного результату за формулою 4 значення Пг приймається рівним нулю.

За відсутності хоча б в одній вхідній точці вимірювання засобу обліку генерації реактивної електроенергії плата за генерацію реактивної електроенергії визначається розрахунковим шляхом за формулою:

$$П_г = WQг_{(O)} \times D_{ср} \times T, \quad \text{(грн.)} \qquad (5)$$

де $D_{ср} = \frac{1}{V}\sum_{i=1}^{V} D_i$ -середнє значення ЕЕРП за вхідними точками вимірювання об'єкта, кВт/кВАр.

Надбавка за недостатнє оснащення електричної мережі споживача засобами КРП обчислюється за формулою:

$$П_2 = П_c \times (tg\varphi - 0{,}25)^2 \quad \text{(грн.)} \qquad (6)$$

При $tg\varphi \leq 0{,}25$ (що відповідає економічному режиму роботи з $\cos\varphi = 0{,}97$) складова П2 приймається рівною нулю. Якщо $tg\varphi \geq 2$, у формулі 6 використовується $tg\varphi = 2$.

Умови розрахунку знижки плати П3 узгоджуються зі споживачем. Рішення про доцільність залучення споживача до регулювання електричних режимів перетікань реактивної потужності засобами його КРП або генераторних установок приймає **Оператор системи**.

Розрахункові втрати реактивної електроенергії в обладнанні технологічних мереж споживача (трансформатори, лінії, реактори тощо) в розрахунках за перетікання реактивної електроенергії не враховуються.

Значення ЕЕРП, що використовуються у формулах 3, 4, розраховуються за допомогою сертифікованого програмного комплексу КВАРЕМ або інших програмних комплексів, сумісних з ним за функціональними можливостями.

Математично ЕЕРП є частковою похідною за сумарними втратами активної потужності розрахункової схеми електричної мережі від реактивної потужності в точці розрахунку і обчислюється методом чисельного диференціювання за формулою:

$$D = (\Delta P_{(+)} - \Delta P_{(-)})/2\Delta Q, \quad \text{кВт/кВАр} \qquad (7)$$

де $\Delta P_{(+)}, \Delta P_{(-)}$ -відповідно сумарні втрати активної потужності в розрахунковій схемі електричних мереж у разі відхилення реактивної потужності в точці розрахунку на величини $+\Delta Q$ і $-\Delta Q$.

Обчислення ЕЕРП виконуються на основі інформаційної бази розрахункових схем магістральних мереже**електроенергетична система(ЕС)**, розподільних мереж ЕП і технологічних мереж споживачів електроенергії.

5. Характеристики точок розрахункового обліку електроенергії:

№ п/п	Точка обліку	Вид обліку (спожив., генер.)	Номер приладу обліку	Тип приладу обліку	Тр-тор струму $К_{т.с.}$	Тр-тор напруги $К_{т.н.}$	Коеф. обліку $К_о = К_{т.н.} \cdot К_{т.с.}$	Точка розрахунку ЕЕРП (п/ст., РП, ТП та ін.)	ЕЕРП (D), кВт/кВАр	Необхідність розрах. втрат у і тр-тор
1	РУ - 10кВ	СА,СР, СГ	9153907	LZQJ-XC	200/5	10/0,1	4000	0	0,0228	

Dср= 0,0228

ЕЕРП вхідних точок вимірювання основного споживача розраховуються з урахуванням параметрів обладнання його електричних мереж (трансформаторів, ліній, реакторів тощо).

ЕЕРП транзитних точок вимірювання або вхідних точок вимірювання субспоживача визначаються значеннями ЕЕРП вхідних точок вимірювання основного споживача за нормальною схемою живлення.

Для транзитних точок вимірювання, що межують з мережами ЕП, або для вхідних точок вимірювання субспоживача (при розрахунках основний споживач - субспоживач) значення ЕЕРП можуть розраховуватись з урахуванням параметрів обладнання електричних мереж основного споживача і субспоживача за нормальною схемою живлення.

ЕЕРП є сумою двох складових за формулою:

$$\mathbf{D = D1 + D2}, \quad \text{кВт/кВАр} \qquad (8)$$

де D1 - перша складова ЕЕРП, що характеризує частку впливу реактивного перетікання в точці вимірювання споживача на техніко-економічні показники в електричній мережі ЕС, кВт/кВАр;

D2 - друга складова ЕЕРП, що характеризує частку впливу реактивного перетікання в точці вимірювання споживача на техніко-економічні показники в електричній мережі ЕП, кВт/кВАр.

Складові ЕЕРП D1 розраховуються ЕС для кожного центру живлення її розрахункової схеми за нормальною схемою та характерним режимом основної мережі ЕС. Розрахункова схема та характерний режим визначаються режимом максимальних навантажень ЕС, що передує черговому перерахунку ЕЕРП (наприклад, режимом зимового максимуму). Результати розрахунків D1 затверджуються ЕС.

Складові ЕЕРП D2 розраховуються ЕП для точок вимірювання об'єкта за нормальною розрахунковою схемою живлення споживача та характерним режимом електричної мережі ЕП. Розрахункові схеми та характерні режими визначаються режимом максимальних навантажень ЕП, що передує черговому перерахунку ЕЕРП (наприклад, режимом зимового максимуму). Результати розрахунків D2 затверджуються відповідними ЕП.

Обчислення ЕЕРП виконується ЕО згідно з порядком, встановленим Методикою. При проведенні перерахунків ЕЕРП ЕО письмовим повідомленням доводить до відома Споживача нові значення ЕЕРП не пізніше, ніж за місяць до початку розрахунків за новими значеннями. Дане повідомлення є невід'ємною частиною договору.

ЕО зобов'язана за запитом споживача надати йому можливість ознайомитись з розрахунками ЕЕРП.

Активна і реактивна потужність навантаження в точках вимірювання споживача для розрахунку ЕЕРП D2 визначається за режимом максимального навантаження об'єкта споживача (виміри зимового максимуму або літнього мінімуму, розрахункові значення за максимальним обсягом споживання, розрахункове завантаження трансформатора, дані проектної документації тощо).

Споживання реактивної електроенергії об'єкта споживача за розрахунковий період обчислюється за формулою:

$$WQc_{(O)} = \sum_{i=1}^{V} WQc_{(+)i} - \sum_{j=1}^{T} WQc_{(-)j}, \qquad \text{кВАр·год} \qquad (9)$$

де $WQc_{(O)}$ - розрахункове значення споживання реактивної електроенергії об'єкта споживача за розрахунковий період, кВАр·год;

i, j - відповідно індекси вхідних і транзитних точок вимірювання;

V, T - відповідно кількість вхідних і транзитних точок вимірювання;

$WQc_{(+)i}$ - обсяг споживання реактивної електроенергії i-ї вхідної точки вимірювання за розрахунковий період, кВАр·год;

$WQc_{(-)j}$ - обсяг споживання реактивної електроенергії j-ї транзитної точки вимірювання за розрахунковий період, кВАр·год.

Перелік транзитних точок вимірювання визначається залежно від порядку розрахунку між ЕП, основним споживачем та його субспоживачами.

У разі отримання від'ємного результату за формулою 9 значення $WQc_{(O)}$ приймається рівним нулю.

За відсутності у вхідній точці вимірювання засобу обліку споживання реактивної електроенергії ЕП за необхідності встановлює такий засіб обліку за власний рахунок і використовує його показники у формулі 9 або використовувати розрахункове споживання реактивної електроенергії, що обчислюється за формулою:

$$WQc_{(+)} = WPc_{(+)} \times tg\varphi_H, \qquad \text{кВАр·год} \qquad (10)$$

де $WPc_{(+)}$ - обсяг споживання активної електроенергії у вхідній точці вимірювання за розрахунковий період, кВт·год;

$tg\varphi_H$ - нормативний тангенс навантаження, який дорівнює 0,8.

Для розрахунку фактичного тангенсу навантаження об'єкта споживача розраховується споживання активної електроенергії за формулою:

$$WPc_{(O)} = \sum_{i=1}^{V} WPc_{(+)i} - \sum_{j=1}^{T} WPc_{(-)j}, \qquad \text{кВАр·год} \qquad (11)$$

де $WPc_{(O)}$ -розрахункове значення споживання активної електроенергії об'єкта споживача за розрахунковий період, кВт·год;

$WPc_{(-)j}$ -обсяг споживання активної електроенергії j-ї транзитної точки вимірювання за розрахунковий період, кВт·год.

У разі отримання від'ємного результату за формулою 3 значення $WPc_{(O)}$ приймається рівним нулю.

Якщо на об'єкті споживача встановлено пристрої генерації активної електроенергії, що не є окремими вхідними точками вимірювання (блок-станції, когенераційні установки, дизельні генератори тощо), та за наявності на цих пристроях комерційного обліку генерації активної електроенергії, значення $WPc_{(O)}$, що використовується у формулі 4 для визначення фактичного коефіцієнта потужності, визначається з урахуванням генерації активної електроенергії у вхідних точках вимірювання і в точках вимірювання генераторних пристроїв за формулою:

$$WPc_{(O)} = \sum_{i=1}^{V}(WPc_{(+)i} - WPг_{(+)i}) - \sum_{j=1}^{T} WPc_{(-)j} + \sum_{s=1}^{G} WPг_{(ГП)s}, \qquad \text{кВАр·год} \qquad (12)$$

де $WPг_{(+)i}$ - обсяг генерації активної електроенергії і-ї вхідної точки вимірювання за розрахунковий період, кВт·год;

s, G - індекс і кількість точок вимірювання генераторних пристроїв;

$WPг_{(ГП)s}$ - обсяг генерації активної електроенергії s-ї точки вимірювання генераторного пристрою на об'єкті споживача за розрахунковий період, кВт·год.

За відсутності хоча б в одній вхідній точці вимірювання засобу обліку генерації реактивної електроенергії обсяг генерації реактивної електроенергії об'єкта споживача визначається розрахунковим шляхом за формулою:

$$WQг_{(O)} = (Qку + 0{,}3 \times Pсд) \times t, \qquad \text{кВАр·год} \qquad (13)$$

де Qку - сумарна встановлена потужність КУ (в тому числі пристрої КРП, зблоковані з технологічним обладнанням) на об'єкті споживача, кВАр;

0,3 - рекомендований режим роботи високовольтних синхронних двигунів у режимі перекомпенсації з метою компенсації власної реактивної потужності;

Pсд - сумарна встановлена потужність високовольтних (6, 10 кВ) синхронних двигунів на об'єкті споживача, кВт;

t - кількість годин у розрахунковому періоді, год.

Прийнята по середнім значенням, визначеним із співвідношення часових інтервалів за усереднений місяць:

де t_K – календарне число годин в розрахунковому періоді, год;

t_P – кількість годин роботи Споживача за розрахунковий період, год.

Наведені числові значення отримані з умов: рік - 365 днів; вихідних днів - 104; загальнодержавних святкових днів - 11.

В умовах відсутності або недостатності інформації про схеми живлення споживача використовуються середньозважені значення ЕЕРП для ЕП в цілому за формулою:

$$Dср = D1ср + D2ср, \qquad \text{кВт/кВАр} \qquad (14)$$

де D1ср - середньозважений ЕЕРП D1 центрів живлення споживачів ЕП від магістральних мереж ЕС;

D2ср - середньозважений ЕЕРП D2 точок вимірювання споживачів ЕП.

Розрахунок складової D1ср виконується за формулою:

$$D1ср = \sum_{k=1}^{K1}(D1_k \times Qцж_k) \,/\, \sum_{k=1}^{K1} Qцж_k, \qquad \text{кВт/кВАр} \qquad (15)$$

де K1 - кількість центрів живлення розрахункової схеми ЕС, що межують із розрахунковою схемою ЕП;

D1k - значення ЕЕРП D1 k-го центру живлення, кВт/кВАр;

Qцжk - сумарна реактивна потужність k-го центру живлення, кВАр.

Розрахунок складової D2ср виконується за формулою:

$$D2ср = \sum_{n=1}^{K2}(D2_n \times Qн_n) \,/\, \sum_{n=1}^{K2} Qн_n, \qquad \text{кВт/кВАр} \qquad (16)$$

де K2 - кількість точок вимірювання в електронній базі розрахунків ЕЕРП D2;

D2n - значення ЕЕРП D2 n-ї точки вимірювання, кВт/кВАр;

Qнn - навантаження реактивної потужності n-ї точки вимірювання, кВАр.

6. Споживач до регулювання електричних режимів перетікань реактивної потужності засобами його КРП або генераторних установок не залучається. Розрахунок знижки плати П3 не проводиться.

7. Розрахункові втрати реактивної електричної енергії в обладнанні технологічних мереж Споживача (трансформатори, лінії, ректори, тощо) в розрахунках за перетікання реактивної електроенергії не враховуються.

8. Обчислення ЕЕРП виконується на основі інформаційної бази розрахункових схем магістральних мереж оператора системи передачі, розподільних мереж оператора системи розподілу і технологічних мереж споживачів електроенергії.

9. Черговий перерахунок ЕЕРП повинен виконуватись один раз на два роки. Нові значення ЕЕРП набувають чинності у січні кожного договірного періоду.

10. Перераховані значення ЕЕРП Оператор системи доводить до відома Споживача/основного споживача письмовим повідомленням.

11. Оплата рахунків за перетікання реактивної електроенергії здійснюється на поточний рахунок Оператора системи на підставі рахунків, наданих Оператором системи або самостійно сформованих електронному вигляді в персональному кабінеті.

За дату оплати рахунка приймається дата зарахування коштів на поточний рахунок Оператора системи.

Термін оплати рахунка, зазначений на платіжному повідомленні, не має перевищувати 5 операційних днів з дня отримання (формування) рахунків Споживачем.

У платіжних дорученнях або інших платіжних (розрахункових) документах має обов'язково зазначатися така інформація:період, за який проводиться розрахунок, дата та № рахунка, № особового рахунка, сума податку на додану вартість.

12. У разі порушення розрахункового обліку реактивної електроенергії не з вини Споживача або не подання даних про обсяги перетікання реактивної електроенергії в поточному розрахунковому періоді розрахунок здійснюється за середньодобовим обсягом попереднього розрахункового періоду, а в наступні розрахункові періоди – згідно з п.3.3., 3.6. та 3.10. Методики обчислення плати.

У випадку тимчасового порушення обліку реактивної електроенергії з вини Споживача розрахунок за перетікання реактивної електроенергії здійснюється згідно з п. 3.2, 3.6, та 3.10 Методики обчислення плати.

13. У разі зміни будь-яких умов (даних), що впливають на порядок розрахунку плати за перетікання реактивної електроенергії об'єкта, Споживач зобов'язаний повідомити про це Оператора системи, та ініціювати внесення змін до Додатка.

За надання недостовірної інформації Споживач є відповідальним згідно з чинним законодавством.

14. У разі фіксації значних обсягів генерації реактивної електроенергії у вхідних точках вимірювання на об'єкті споживача з відсутніми пристроями КРП, що може відбуватись за рахунок зарядної потужності кабельних ліній Споживача, транзитних перетікань реактивної потужності через замкнені мережі споживача або ЕП, наявності пристроїв КРП в мережах субспоживачів тощо Споживач повинен надати доступ працівникам ЕП для відповідної інспекції щодо наявності у Споживача або його субспоживачів засобів КРП. У разі відмови Споживача від такої інспекції ЕП нараховує споживачу плату за генерацію реактивної електроенергії.

15. Якщо обсяг споживання активної електроенергії в точці вимірювання розраховується з урахуванням навантаження електроустановок Споживача на рівні мінімально допустимого рівня завантаження схеми, споживання реактивної електроенергії може визначається згідно методики за умови нульових показників відповідних лічильників.

16. Розгляд спірних питань між споживачами щодо перетікання реактивної електроенергії здійснюється Держенергонаглядом в межах повноважень, визначених чинним законодавством України, або в судовому порядку.

18. В неробочий час конденсаторні установки споживача повинні бути відключені.

Оператор системи	**Споживач**
(Підпис) М.П.	(Підпис) М.П.

Виконавець
Рудик О.В.
(П.І.Б., Підпис)

Погоджено
(П.І.Б., Підпис)

Додаток до Договору ЗПРЕЕ № 4152600

від „1" 1 201 9 р.

Дата складання додатку

26.11.2020

Порядок розрахунків за перетікання реактивної електричної енергії

Цей порядок складено відповідно до Методики обчислення плати за перетікання реактивної електроенергії, затвердженої наказом Міністерства енергетики та вугільної промисловості України від 06.02.18 № 87, зареєстрованого в Міністерстві юстиції України 02.04.18 за № 392/31844 (далі Методика).

1. Споживач: **ТзОВ"Видавничий дім"Укрпол"**

2. Адреса: **м.Стрий,вул.Промислова,2а**

3. Встановлена потужність компенсувальних установок (КУ) Споживача:

№ п/п	Тип КУ	Номінальна напруга		Усього
		до 1000В	понад 1000 В	
1.	Конденсаторні установки, кВАр в тому числі:			
1.1	З автоматичним регулюванням, кВАр	400	0	400
1.2	З ручним регулюванням, кВАр			
2.	Синхронні двигуни (СД), кВт			
3.	Пристрої КРП, зблоковані з технологічним обладнанням, кВАр			

Відключені від електромереж установки повинні бути опломбовані персоналом **електропередавальної організації (ЕО)*** при складанні цього додатку та не вносяться до даної таблиці.

4. Плата за перетікання реактивної електроенергії об'єкта споживача за розрахунковий період визначається за формулою:

$$\mathbf{П = П_1 + П_2 - П_3,} \quad \text{(грн.)} \quad (1)$$

де **$П_1$**– основна плата за перетікання реактивної електроенергії, грн;

$П_2$ – надбавка за недостатнє оснащення електричної мережі споживача засобами **компенсації реактивної потужності (КРП)**,грн.;

$П_3$ – знижка плати у разі залучення споживача до регулювання балансу реактивної потужності (електроенергії), грн

Плата П1 визначається за формулою:

$$\mathbf{П_1 = Пс + Пг,} \quad \text{(грн.)} \quad (2)$$

де Пс-плата за споживання реактивної електроенергії, грн;

Пг-плата за генерацію реактивної електроенергії, грн.

Плата за споживання реактивної електроенергії розраховується за формулою:

$$П_г = \left(\sum_{i=1}^{V} WQг_{(+)i} \times D_i - \sum_{j=1}^{T} WQг_{(-)j} \times D_j\right) \times T \quad \text{(грн.)} \quad (3)$$

де Di. Dj–**економічний еквівалент реактивної потужності (ЕЕРП)** у вхідних і транзитних точках вимірювання, кВт/кВАр;

Т -середня закупівельна оптова ринкова ціна на електроенергію за розрахунковий період, грн/кВт·год

У разі отримання від'ємного результату за формулою (3) значення Пс приймається рівним нулю.

За наявності засобів обліку генерації реактивної електроенергії на всіх вхідних точках вимірювання плата за генерацію реактивної електроенергії визначається за формулою:

$$П_г = \left(\sum_{i=1}^{V} WQг_{(+)i} \times D_i - \sum_{j=1}^{T} WQг_{(-)j} \times D_j\right) \times T \quad \text{(грн.)} \quad (4)$$

У формулі 4 транзитні обсяги генерації реактивної електроенергії $WQг_{(-)}$ враховуються тільки в точках вимірювання, де наявні засоби обліку генерації реактивної електроенергії.

За наявності в усіх точках вимірювання обліку, диференційованого за зонами доби, у формулі 4 використовуються обсяги генерації реактивної електроенергії в зоні нічного провалу добового графіка.

У разі отримання від'ємного результату за формулою 4 значення Пг приймається рівним нулю.

За відсутності хоча б в одній вхідній точці вимірювання засобу обліку генерації реактивної електроенергії плата за генерацію реактивної електроенергії визначається розрахунковим шляхом за формулою:

$$П_г = WQг_{(O)} \times D_{ср} \times T, \quad \text{(грн.)} \qquad (5)$$

де $D_{ср} = \frac{1}{V}\sum_{i=1}^{V} D_i$ -середнє значення ЕЕРП за вхідними точками вимірювання об'єкта, кВт/кВАр.

Надбавка за недостатнє оснащення електричної мережі споживача засобами КРП обчислюється за формулою:

$$П_2 = П_c \times (tg\varphi - 0{,}25)^2 \quad \text{(грн.)} \qquad (6)$$

При $tg\varphi \leq 0{,}25$ (що відповідає економічному режиму роботи з $cos\varphi = 0{,}97$) складова П2 приймається рівною нулю. Якщо $tg\varphi > 2$, у формулі 6 використовується $tg\varphi = 2$.

Умови розрахунку знижки плати П3 узгоджуються зі споживачем. Рішення про доцільність залучення споживача до регулювання електричних режимів перетікань реактивної потужності засобами його КРП або генераторних установок приймає **Оператор системи**.

Розрахункові втрати реактивної електроенергії в обладнанні технологічних мереж споживача (трансформатори, лінії, реактори тощо) в розрахунках за перетікання реактивної електроенергії не враховуються.

Значення ЕЕРП, що використовуються у формулах 3, 4, розраховуються за допомогою сертифікованого програмного комплексу КВАРЕМ або інших програмних комплексів, сумісних з ним за функціональними можливостями.

Математично ЕЕРП є частковою похідною за сумарними втратами активної потужності розрахункової схеми електричної мережі від реактивної потужності в точці розрахунку і обчислюється методом чисельного диференціювання за формулою:

$$D = (\Delta P_{(+)} - \Delta P_{(-)})/2\Delta Q, \quad \text{кВт/кВАр} \qquad (7)$$

де $\Delta P_{(+)}, \Delta P_{(-)}$ -відповідно сумарні втрати активної потужності в розрахунковій схемі електричних мереж у разі відхилення реактивної потужності в точці розрахунку на величини $+\Delta Q$ і $-\Delta Q$.

Обчислення ЕЕРП виконуються на основі інформаційної бази розрахункових схем магістральних мереж**електроенергетична система(ЕС)**, розподільних мереж ЕП і технологічних мереж споживачів електроенергії.

5. Характеристики точок розрахункового обліку електроенергії:

№ п/п	Точка обліку	Вид обліку (спож., генер.)	Номер приладу обліку	Тип приладу обліку	Тр-тор струму $К_{т.с.}$	Тр-тор напруги $К_{т.н.}$	Коеф. обліку $К_о = К_{т.н.} \cdot К_{т.с.}$	Точка розрахунку ЕЕРП (п/ст., РП, ТП та ін.)	ЕЕРП (D), кВт/кВАр	Необхідність розрах. втрат у і тр-тор
1	РУ - 10кВ	СА,СР, СГ	9153908	LZQJ-XC	200/5	10/0,1	4000	0	0,0228	

Dср= 0,0228

ЕЕРП вхідних точок вимірювання основного споживача розраховуються з урахуванням параметрів обладнання його електричних мереж (трансформаторів, ліній, реакторів тощо).

ЕЕРП транзитних точок вимірювання або вхідних точок вимірювання субспоживача визначаються значеннями ЕЕРП вхідних точок вимірювання основного споживача за нормальною схемою живлення.

Для транзитних точок вимірювання, що межують з мережами ЕП, або для вхідних точок вимірювання субспоживача (при розрахунках основний споживач - субспоживач) значення ЕЕРП можуть розраховуватись з урахуванням параметрів обладнання електричних мереж основного споживача і субспоживача за нормальною схемою живлення.

ЕЕРП є сумою двох складових за формулою:

$$\mathbf{D = D1 + D2}, \quad \text{кВт/кВАр} \qquad (8)$$

де D1 - перша складова ЕЕРП, що характеризує частку впливу реактивного перетікання в точці вимірювання споживача на техніко-економічні показники в електричній мережі ЕС, кВт/кВАр;

D2 - друга складова ЕЕРП, що характеризує частку впливу реактивного перетікання в точці вимірювання споживача на техніко-економічні показники в електричній мережі ЕП, кВт/кВАр.

Складові ЕЕРП D1 розраховуються ЕС для кожного центру живлення її розрахункової схеми за нормальною схемою та характерним режимом основної мережі ЕС. Розрахункова схема та характерний режим визначаються режимом максимальних навантажень ЕС, що передує черговому перерахунку ЕЕРП (наприклад, режимом зимового максимуму). Результати розрахунків D1 затверджуються ЕС.

Складові ЕЕРП D2 розраховуються ЕП для точок вимірювання об'єкта за нормальною розрахунковою схемою живлення споживача та характерним режимом електричної мережі ЕП. Розрахункові схеми та характерні режими визначаються режимом максимальних навантажень ЕП, що передує черговому перерахунку ЕЕРП (наприклад, режимом зимового максимуму). Результати розрахунків D2 затверджуються відповідними ЕП.

Обчислення ЕЕРП виконується ЕО згідно з порядком, встановленим Методикою. При проведенні перерахунків ЕЕРП ЕО письмовим повідомленням доводить до відома Споживача нові значення ЕЕРП не пізніше, ніж за місяць до початку розрахунків за новими значеннями. Дане повідомлення є невід'ємною частиною договору.

ЕО зобов'язана за запитом споживача надати йому можливість ознайомитись з розрахунками ЕЕРП.

Активна і реактивна потужність навантаження в точках вимірювання споживача для розрахунку ЕЕРП D2 визначається за режимом максимального навантаження об'єкта споживача (виміри зимового максимуму або літнього мінімуму, розрахункові значення за максимальним обсягом споживання, розрахункове завантаження трансформатора, дані проектної документації тощо).

Споживання реактивної електроенергії об'єкта споживача за розрахунковий період обчислюється за формулою:

$$WQc_{(O)} = \sum_{i=1}^{V} WQc_{(+)i} - \sum_{j=1}^{T} WQc_{(-)j}, \qquad \text{кВАр·год} \qquad (9)$$

де $WQc_{(O)}$ - розрахункове значення споживання реактивної електроенергії об'єкта споживача за розрахунковий період, кВАр·год;

i, j - відповідно індекси вхідних і транзитних точок вимірювання;

V, T - відповідно кількість вхідних і транзитних точок вимірювання;

$WQc_{(+)i}$ - обсяг споживання реактивної електроенергії i-ї вхідної точки вимірювання за розрахунковий період, кВАр·год;

$WQc_{(-)j}$ - обсяг споживання реактивної електроенергії j-ї транзитної точки вимірювання за розрахунковий період, кВАр·год.

Перелік транзитних точок вимірювання визначається залежно від порядку розрахунку між ЕП, основним споживачем та його субспоживачами.

У разі отримання від'ємного результату за формулою 9 значення $WQc_{(O)}$ приймається рівним нулю.

За відсутності у вхідній точці вимірювання засобу обліку споживання реактивної електроенергії ЕП за необхідності встановлює такий засіб обліку за власний рахунок і використовує його показники у формулі 9 або використовувати розрахункове споживання реактивної електроенергії, що обчислюється за формулою:

$$WQc_{(+)} = WPc_{(+)} \times tg\varphi_H, \qquad \text{кВАр·год} \qquad (10)$$

де $WPc_{(+)}$ - обсяг споживання активної електроенергії у вхідній точці вимірювання за розрахунковий період, кВт·год;

$tg\varphi_H$ - нормативний тангенс навантаження, який дорівнює 0,8.

Для розрахунку фактичного тангенсу навантаження об'єкта споживача розраховується споживання активної електроенергії за формулою:

$$WPc_{(O)} = \sum_{i=1}^{V} WPc_{(+)i} - \sum_{j=1}^{T} WPc_{(-)j}, \qquad \text{кВАр·год} \qquad (11)$$

де $WPc_{(O)}$ -розрахункове значення споживання активної електроенергії об'єкта споживача за розрахунковий період, кВт·год;

$WPc_{(-)j}$ -обсяг споживання активної електроенергії j-ї транзитної точки вимірювання за розрахунковий період, кВт·год.

У разі отримання від'ємного результату за формулою 3 значення $WPc_{(O)}$ приймається рівним нулю.

Якщо на об'єкті споживача встановлено пристрої генерації активної електроенергії, що не є окремими вхідними точками вимірювання (блок-станції, когенераційні установки, дизельні генератори тощо), та за наявності на цих пристроях комерційного обліку генерації активної електроенергії, значення $WPc_{(O)}$, що використовується у формулі 4 для визначення фактичного коефіцієнта потужності, визначається з урахуванням генерації активної електроенергії у вхідних точках вимірювання і в точках вимірювання генераторних пристроїв за формулою:

$$WPc_{(O)} = \sum_{i=1}^{V}(WPc_{(+)i} - WPr_{(+)i}) - \sum_{j=1}^{T} WPc_{(-)j} + \sum_{s=1}^{G} WPr_{(ГП)s}, \qquad \text{кВАр·год} \qquad (12)$$

де $WPr_{(+)i}$ - обсяг генерації активної електроенергії i-ї вхідної точки вимірювання за розрахунковий період, кВт·год;

s, G - індекс і кількість точок вимірювання генераторних пристроїв;

$WPr_{(ГП)s}$ - обсяг генерації активної електроенергії s-ї точки вимірювання генераторного пристрою на об'єкті споживача за розрахунковий період, кВт·год.

За відсутності хоча б в одній вхідній точці вимірювання засобу обліку генерації реактивної електроенергії обсяг генерації реактивної електроенергії об'єкта споживача визначається розрахунковим шляхом за формулою:

$$WQr_{(O)} = (Qку + 0{,}3 \times Pсд) \times t, \qquad \text{кВАр·год} \qquad (13)$$

де Qку - сумарна встановлена потужність КУ (в тому числі пристрої КРП, зблоковані з технологічним обладнанням) на об'єкті споживача, кВАр;

0,3 - рекомендований режим роботи високовольтних синхронних двигунів у режимі перекомпенсації з метою компенсації власної реактивної потужності;

Pсд - сумарна встановлена потужність високовольтних (6, 10 кВ) синхронних двигунів на об'єкті споживача, кВт;

t - кількість годин у розрахунковому періоді, год.

Прийнята по середнім значенням, визначеним із співвідношення часових інтервалів за усереднений місяць:

де t_K – календарне число годин в розрахунковому періоді, год;

t_P – кількість годин роботи Споживача за розрахунковий період, год.

Наведені числові значення отримані з умов: рік - 365 днів; вихідних днів - 104; загальнодержавних святкових днів - 11.

В умовах відсутності або недостатності інформації про схеми живлення споживача використовуються середньозважені значення ЕЕРП для ЕП в цілому за формулою:

$$Dср = D1ср + D2ср, \qquad \text{кВт/кВАр} \qquad (14)$$

де D1ср - середньозважений ЕЕРП D1 центрів живлення споживачів ЕП від магістральних мереж ЕС;

D2ср - середньозважений ЕЕРП D2 точок вимірювання споживачів ЕП.

Розрахунок складової D1ср виконується за формулою:

$$D1ср = \sum_{k=1}^{K1}(D1_k \times Qцж_k) \,/\, \sum_{k=1}^{K1} Qцж_k, \qquad \text{кВт/кВАр} \qquad (15)$$

де K1 - кількість центрів живлення розрахункової схеми ЕС, що межують із розрахунковою схемою ЕП;

D1k - значення ЕЕРП D1 k-го центру живлення, кВт/кВАр;

Qцжk - сумарна реактивна потужність k-го центру живлення, кВАр.

Розрахунок складової D2ср виконується за формулою:

$$D2ср = \sum_{n=1}^{K2}(D2_n \times Qн_n) \,/\, \sum_{n=1}^{K2} Qн_n, \qquad \text{кВт/кВАр} \qquad (16)$$

де K2 - кількість точок вимірювання в електронній базі розрахунків ЕЕРП D2;

D2n - значення ЕЕРП D2 n-ї точки вимірювання, кВт/кВАр;

Qнn - навантаження реактивної потужності n-ї точки вимірювання, кВАр.

6. Споживач до регулювання електричних режимів перетікань реактивної потужності засобами його КРП або генераторних установок не залучається. Розрахунок знижки плати ПЗ не проводиться.

7. Розрахункові втрати реактивної електричної енергії в обладнанні технологічних мереж Споживача (трансформатори, лінії, ректори, тощо) в розрахунках за перетікання реактивної електроенергії не враховуються.

8. Обчислення ЕЕРП виконується на основі інформаційної бази розрахункових схем магістральних мереж оператора системи передачі, розподільних мереж оператора системи розподілу і технологічних мереж споживачів електроенергії.

9. Черговий перерахунок ЕЕРП повинен виконуватись один раз на два роки. Нові значення ЕЕРП набувають чинності у січні кожного договірного періоду.

10. Перераховані значення ЕЕРП Оператор системи доводить до відома Споживача/основного споживача письмовим повідомленням.

11. Оплата рахунків за перетікання реактивної електроенергії здійснюється на поточний рахунок Оператора системи на підставі рахунків, наданих Оператором системи або самостійно сформованих електронному вигляді в персональному кабінеті.

За дату оплати рахунка приймається дата зарахування коштів на поточний рахунок Оператора системи.

Термін оплати рахунка, зазначений на платіжному повідомленні, не має перевищувати 5 операційних днів з дня отримання (формування) рахунків Споживачем.

У платіжних дорученнях або інших платіжних (розрахункових) документах має обов'язково зазначатися така інформація:період, за який проводиться розрахунок, дата та № рахунка, № особового рахунка, сума податку на додану вартість.

12. У разі порушення розрахункового обліку реактивної електроенергії не з вини Споживача або не подання даних про обсяги перетікання реактивної електроенергії в поточному розрахунковому періоді розрахунок здійснюється за середньодобовим обсягом попереднього розрахункового періоду, а в наступні розрахункові періоди – згідно з п.3.3., 3.6. та 3.10. Методики обчислення плати.

У випадку тимчасового порушення обліку реактивної електроенергії з вини Споживача розрахунок за перетікання реактивної електроенергії здійснюється згідно з п. 3.2, 3.6, та 3.10 Методики обчислення плати.

13. У разі зміни будь-яких умов (даних), що впливають на порядок розрахунку плати за перетікання реактивної електроенергії об'єкта, Споживач зобов'язаний повідомити про це Оператора системи, та ініціювати внесення змін до Додатка.

За надання недостовірної інформації Споживач є відповідальним згідно з чинним законодавством.

14. У разі фіксації значних обсягів генерації реактивної електроенергії у вхідних точках вимірювання на об'єкті споживача з відсутніми пристроями КРП, що може відбуватись за рахунок зарядної потужності кабельних ліній Споживача, транзитних перетікань реактивної потужності через замкнені мережі споживача або ЕП, наявності пристроїв КРП в мережах субспоживачів тощо Споживач повинен надати доступ працівникам ЕП для відповідної інспекції щодо наявності у Споживача або його субспоживачів засобів КРП. У разі відмови Споживача від такої інспекції ЕП нараховує споживачу плату за генерацію реактивної електроенергії.

15. Якщо обсяг споживання активної електроенергії в точці вимірювання розраховується з урахуванням навантаження електроустановок Споживача на рівні мінімально допустимого рівня завантаження схеми, споживання реактивної електроенергії може визначається згідно методики за умови нульових показників відповідних лічильників.

16. Розгляд спірних питань між споживачами щодо перетікання реактивної електроенергії здійснюється Держенергонаглядом в межах повноважень, визначених чинним законодавством України, або в судовому порядку.

18. В неробочий час конденсаторні установки споживача повинні бути відключені.

Оператор системи	Споживач
(Підпис) М.П.	(Підпис) М.П.

Виконавець
Рідік О.В.
(П.І.Б., Підпис)

Погоджено
(П.І.Б., Підпис)

Додаток № 11
До Договору № 4152803
від „28" 4 2012р.

Відомість про розрахункові засоби обліку активної та реактивної електричної енергії субспоживачів (Оператора системи)

№	Назва об'єкта	Адреса об'єкта	Енергетичний ідентифікаційний код точки розподілу (ЕІС код)	Приєднана потужність кВА (кВт)	Дозволена потужність (кВт)	Власна дозволена потужність (кВт)	Дані приладів обліку						Наявність втрат в технологічних електричних мережах споживача (є/немає)	Ступінь напруги (кВ)	Години роботи в тиждень (робочих днів/год. в день)
							Місце встановлення засобів обліку	№ приладу обліку	Вид енергії СА,СР, СГ	Дані розрахункового коефіцієнта		Розр. коеф.			
										І т-ра	U т-ра				
1.	-	-	-	-	-	-	-	-	-	-	-	-	-	-	-

* У випадку заміни розрахункового засобу обліку або трансформатора струму чи напруги, сторонами складається відповідний документ, який вважається невід'ємною частиною договору.

Оператор системи

_____

(П.І.Б., підпис) МП

Споживач

_____

(П.І.Б., підпис) МП

Виконавець
Лесів І.М. (П.І.Б., підпис)